KSH Hadzhidimitrov
КСХ-Хаджидимитров ЕООД София, кв.Враждебна, ул. 3-та, 4 тел.: 02/ 943 45 34 www.obkov.com /e-mail: office@obkov.com

DOMUS LINE

Огъващи се силиконови LED ленти и аксесоари

FLEXYLED AT-6

FLEXYLED SE H4 24

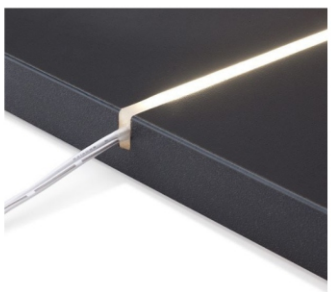

Нова генерация гъвкави LED ленти, проектирани с технология за силиконово покритие, която отменя характерните видими светлинни диоди и създава хомогенна светлинна проекция.

Съдържание

Лента Flexyled SE H4-24	Гъвкава LED лента предназначена за вграден монтаж в канали 4 мм x 8 мм със силиконово покритие, което премахва видимите диоди.	03
Алуминиев профил TYNN	Алуминив профил, в който се поставя лента Flexyled SE H4-24. Профилът е наклонен под 20 ˚ за оптимално осветлениел.	05
Лента Flexyled AT-6	Гъвкава светлинна система, подходящ за вграден или повърхностен монтаж със силиконово покритие с млечен ефект. Лентата има 3м лепяща основа и осветява от 3 страни	06
Сензори и управления с кабел	Сензори и управления с кабел. Всички сензори/управления могат да димират светлината.	08
Безжични сензори и управления	Безжични сензори и управления. Всички сензори/управления могат да димират светлината. За безжични устройства е нужно да използвате SMART захванване X-Driver + контролен модул (CM2-XD; CM4-XD).	11
Конфигурации и цени	Шаблон с възможни конфигурации: Захранване + Сензор/Управление + LED лента	15
Схеми и чертежи		16

FLEXYLED SE H4-24

Domus Line
дизайн

Вкопаем LED профил от силикон

Материал:
силикон, термопластичен полимер
Покритие:
бяло
Източник на светлина:
SHE LED модули (180 LED/m)
Кабел захранване:
2000mm
Приложение:
универсално
Поставяне:
вкопан

FLEXYLED SE H4-24 е гъвкава линейна LED лента с 24Vdc, разработена с технология за хомогенно излъчване без видими диоди. FLEXYLED SE H4-24 е специално проектирана за вграден монтаж в канали с ширина само 4 мм и дълбочина 8 мм, наравно с панела. Предлага се в два предварително свързани модула (2000мм, 3000мм) със захранване от двете страни и може да бъде разделена на две на всеки 33мм.

Видео представяне:
https://youtu.be/edAKBbEtUGw

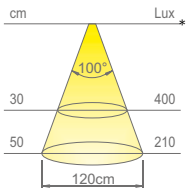

Вид светлина	неутрално бяло
Цветна температура	4200 K
Светеща ефективност	75 lm/W
CRI /цветопредаване/	Ra ≥ 90

* данните са за FLEXYLED SE H4 24 1000mm

IP44

180 LED/m LED лента - със захранване и от двете страни

Код	Дължина	Watt & Volt	Цена с ДДС
551-1378601N/200	2000mm	19,2W @ 24Vdc	90,60 лв
551-1378601N/300	3000mm	28,8W @ 24Vdc	124,00 лв

Код	Цвят светлина*
N	неутрално бяло

LED трансформатора не е включен. Поръчва се отделно. /Виж по-долу/

24Vdc

Micro 24

Protection rating IP44

Защита от твърди частици по -големи от 1,0 мм.
Защита срещу водни пръски.
Защитата се отнася само за осветителното тяло, а не за захранването.

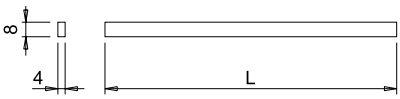

НЕВЕРОЯТНА ГЪВКАВОСТ

Благодарение на гъвкавостта на лентата, FLEXYLED SE H4-24 може да се използва за монтаж като осветителното тяло в прав, извит или кръгъл жлеб или в друга конфигурация.

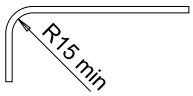

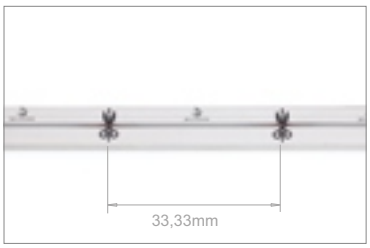

МОДУЛНОСТ

FLEXYLED SE H4-24 може да бъде разделена на 33,33 мм интервали (6 светодиода).

ВАЖНО ЗА МОНТАЖ!
Лентата с набива в канала последователно, за да не се пречупи! Вижте видео:
https://www.youtube.com/watch?v=XvyGd3R4wjo

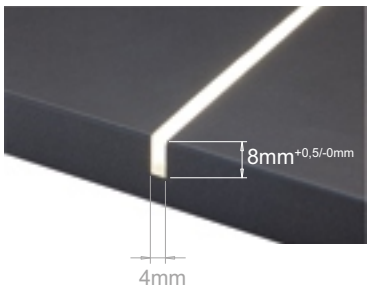

ИНСТАЛАЦИЯ С ПРИТИСКАНЕ

FLEXYLED SE H4-24 не изисква лепило, тъй като е направена от мек силикон, който просто се притиска в жлеба.
Тя е идеална за стените на гардеробите.

ИНСТАЛАЦИЯ НА ПОВЪРХНОСТТА

Фиксираща скоба от неръждаема стомана за опори с минимална дебелина 13 мм -максимум 22 мм.
Продават се отделно
Код: 551-4012600 - 4,20 лв/брой с ДДС

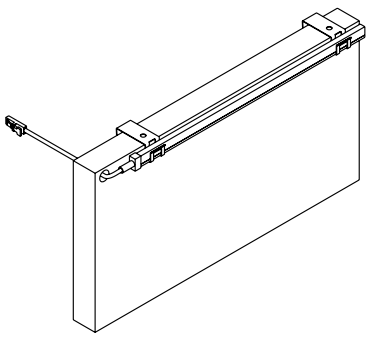

TYNN е алуминиев профил, предназначен за осветяване на повърхности под рафтове. Профилът е наклонен под 20˚, което гарантира оптимална светлинна проекция. TYNN се използва с лента Flexyled SE H4-24 като дължината на профила може да бъде персонализирана от мин. 300 мм до макс. 3000 мм. Монтажът е прост и бърз с помощта на приложените винтове.

АЛУМИНИЙ (код 05)

Код	Модел	Дължина	Цена с ДДС
551-4136505/300	Алуминиев профил	3000mm	30.00 лв

TYNN Е АЛУМИНИВ ПРОФИЛ, В КОЙТО СЕ ПОСТАВЯ ЛЕНТА **FLEXYLED SE H4**

Инструкция за монтаж:
https://www.domusline.com/wp-content/uploads/2020/01/3491900_TYNN_instructions.pdf

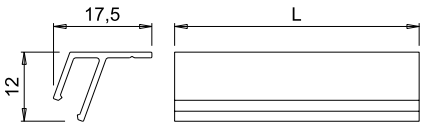

FLEXYLED AT6

Domus Line
дизайн

Млечни, гъвкави LED модули за монтаж с вкопаване или на повърхността

Материал:
гъвкава LED лента с лепило

Покритие
силикон с млечен ефект

Източник на светлина:
UHE LED модул (276 LED/m)

Кабел захранване:
2000mm

Приложение:
универсално

Поставяне
вкопан или повърхностно

FLEXYLED AT6 е гъвкава линейна LED лента с 24Vdc, разработена с помощта на нов дифузен млечен ефект, технология за силиконово покритие, която отменя характерните светлинни диоди с ефект на петно.FLEXYLED AT6 има 3M © лепилна основа с високо уплътнение и може да се монтира в канали или върху повърхности. Предлага се в три предварително свързани модула (200, 300 и 600 см), свързани с двойнозахранващ кабел.

Видео представяне:
https://youtu.be/FOxV2lC5Onc

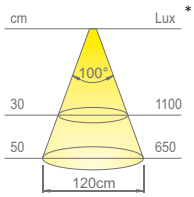

Вид светлина	неутрално бяло
Цветна температура	4000 Kelvin
Светеща ефективност	50 lm/W
CRI /цветопредаване/	Ra ≥ 90

* данните са за FLEXYLED AT6 1000mm

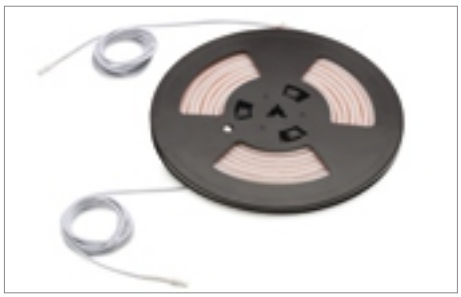

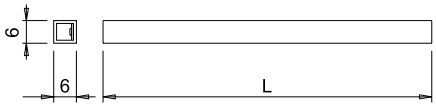

FLEXYLED AT6

CE IP44

276 LED/m LED лента - със захранване и от двете страни

Код	Дължина	Watt & Volt	Цена с ДДС
551-1510401N/200	2000mm	20W @ 24Vdc	106.00 лв
551-1510401N/300	3000mm	30W @ 24Vdc	152.00 лв
551-1510401N/600	6000mm	60W @ 24Vdc	275.00 лв

Код	Цвят светлина*
N	неутрално бяло

LED трансформатора не е включен. Поръчва се отделно. /Виж по-долу/

24Vdc

Micro 24

Protection rating IP44

Защитени от твърди тела по -големи от 1,0 мм. Защитено срещу водни пръски.Защитата се отнася само за осветителното тяло, а не за захранването.

ТЕХНИЧЕСКИ ДАННИ

Мощност	see table
Захранване	24Vdc
LEDs/метър	276
Разделяне	21,7mm
Захр. кабел	2000mm
Защита	IP44
Лепенка 3M©	да

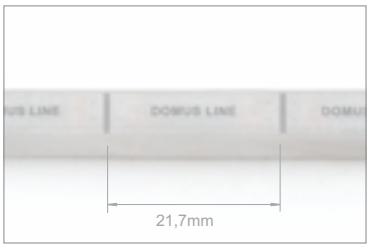

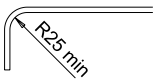

МОДУЛНОСТ

FLEXYLED AT6 може да бъде разделен на интервали от 21,7 mm. Двустранният захранващ кабел позволява да се използва и изрязаната част на всеки от оригиналните модули.

FLEXYLED AT6 се доставя с 3M © лепилна основа с висока якост и също с **куки и фиксиращи винтове.**

Инструкция за монтаж:
https://www.domusline.com/wp-content/uploads/2020/03/3490600-Flexyled-AT6-installation-manual.pdf

Фиксираща скоба от ПВЦ за допълнително закрепване, в комплекта има по 3 бр/ метър.

Продават се и отделно
Код: 551-551-4012000/S - 3,50 лв/брой с ДДС

Аксесоари

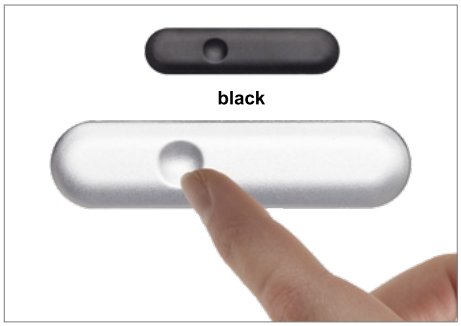

TD4

димиращ сензор за допир

Код	Вход	Изход	Мощност	Свързване	Цена с ДДС
551-1778703	24Vdc	24Vdc	60W	Micro24	64,00 лв

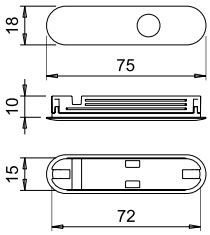

Вижте инструкцията за монтаж за отвора и свързването.

Включете или изключете просто с едно бързо докосване. Яркостта се регулира с дълго докосване (функция за димер) и след това се съхранява до следващата настройка (функция на паметта).

Инструкция за монтаж:
https://www.domusline.com/wp-content/uploads/2020/03/3487400_TD4_instructions.pdf

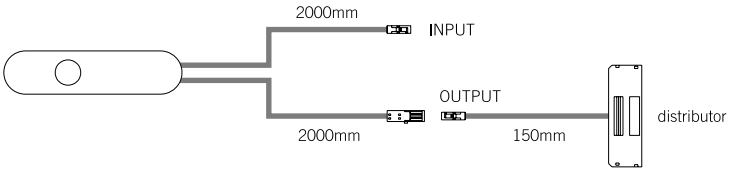

PIR4

Инфрачервен сензор за движение

Код	Вход	Изход	Мощност	Свързване	Цена с ДДС
551-1779003	24Vdc	24Vdc	60W	Micro24	80,00 лв

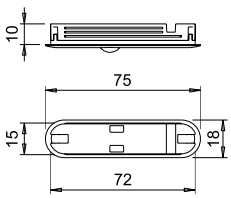

PIR4 е сензор, инсталиран зад вратата, който се активира, когато има хора в радиуса на откриване. След приблизително 30 секунди неоткриване, **PIR4** автоматично изключва свързаните осветителни тела, дори ако вратата е отворена.

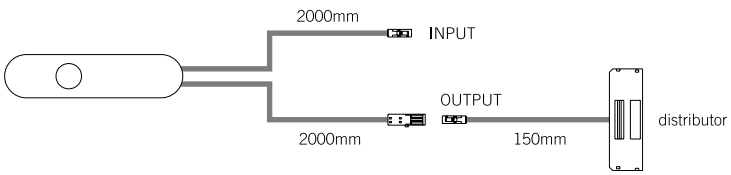

Аксесоари

CAPSENS 2.0

димиращ сензор за допир /скрит/

CE EAC IP44

Код	Вход	Изход	Мощност	Свързване	Цена с ДДС
551-1749303	24Vdc	24Vdc	60W	Micro24	87,00 лв

Включете и изключете, просто като докоснете повърхността над CAPSENS. Докоснете за по-дълго за регулиране на интензитета на светлината (функция за димер). Осветителното тяло, свързано към CAPSENS, ще мигне бързо веднъж, за да покаже,че максимум яркостта е достигната. Нивото на яркост ще се съхранява до следващото нулиране (нивопамет).

Материал	Max. дебелина
дърво	30mm
плексиглас	20mm
стъкло	12mm

Инструкция за монтаж:
https://www.domusline.com/wp-content/uploads/2019/08/3470100_CAPSENS_FW_ro_installation-manual.pdf

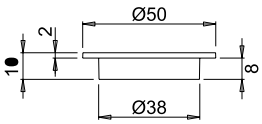

Вижте инструкцията за монтаж за отвора и свързването.

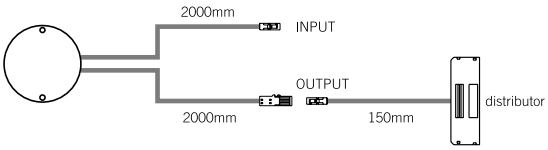

IR 2.0 FC

сензор зад врата за допир

CE EAC

Код	Вход	Изход	Мощност	Свързване	Цена с ДДС
551-1759801	12-24Vdc	12-24Vdc	36-72W	Micro12-Micro24	49,00 лв

back edge of door

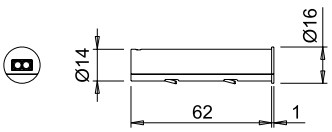

монтаж с вкопаване

В режим на вкл/изкл. режим **IR 2.0 FC** превключва свързаното към него осветително тяло на изключен/включен при отваряне или затваряне на вратата. Настройката на **IR 2.0 FC** може да бъде променена от режим вкл/изкл. на режим на димиране от натискане на бутона на гърба на устройството.

interior installation

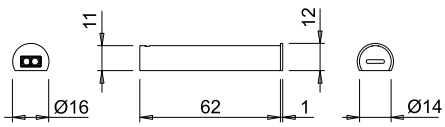

монтаж на повърхността

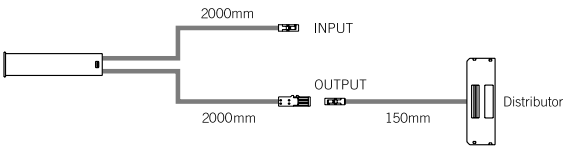

Захранване

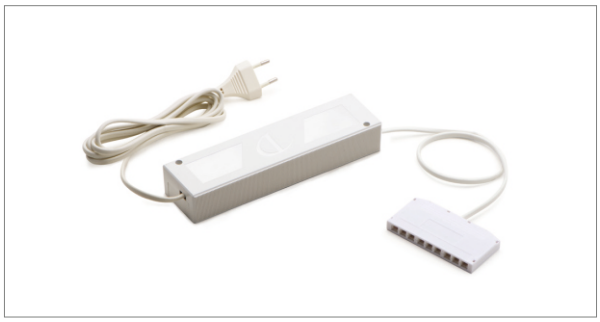

D-POWER 60/24D

Код	Вход	Изход	Мощност	Цена с ДДС
551-F0125000004	220-240Vac	24Vdc	60W	77,00 лв

Включени са захранващ кабел 2 метра и 9-пътен разклонител 500 мм.

24Vdc

Micro 24

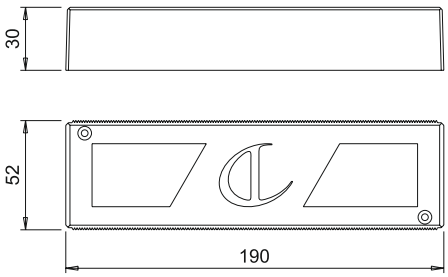

Rated voltage	220-240 VAC
Frequency	50/60 Hz
Output voltage	24 VDC
Pcg (Maximum output power)	60W
Full-load efficiency	89%
Pno (No-load power)	0,5W
Psb (Stand by power)	n.a.
Pnet (Network stand by power)	n.a.
Ta (Operation temperature)	-20… +45 °C
Tc (Enclosure temperature)	80 °C max
Dimension L x B x H	190 x 52 x 30 mm
Net weight	306 g

D-POWER 30/24D

Код	Вход	Изход	Мощност	Цена с ДДС
551-F0125000002	220-240Vac	24Vdc	30W	49,00 лв

Включени са захранващ кабел 2 метра и 9-пътен разклонител 500 мм.

24Vdc

Micro 24

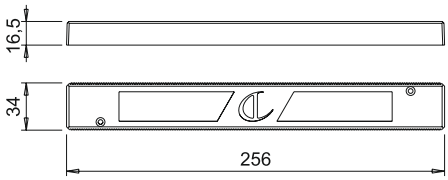

Rated voltage	220-240 VAC
Frequency	50/60 Hz
Output voltage	24 VDC
Pcg (Maximum output power)	30W
Full-load efficiency	85%
Pno (No-load power)	0,5W
Psb (Stand by power)	n.a.
Pnet (Network stand by power)	n.a.
Ta (Operation temperature)	-20… +45 °C
Tc (Enclosure temperature)	90 °C max
Dimension L x B x H	256 x 34 x 16,5 mm
Net weight	106 g

БЕЗЖИЧНИ СЕНЗОРИ

CM2-XD

IR WI-XD DSW

on-off and dimmer touchless

IR WI-XD DSW е сензор с безжична връзка, работеща с батерии, който автоматично включва/изключва/димира осветителните тела свързан към X-DRIVER. Преместете бързо ръката пред превключвателя за включване или изключване на осветителното тяло и задръжте ръката пред сензора, за да регулирате яркостта. Могат да се конфигурират до 7 сензора за едно захранване. IR WI-XD DSW е с повърхностен/без вкопаване/ монтаж и работи до максимално разстояние 8 метра от захранването.

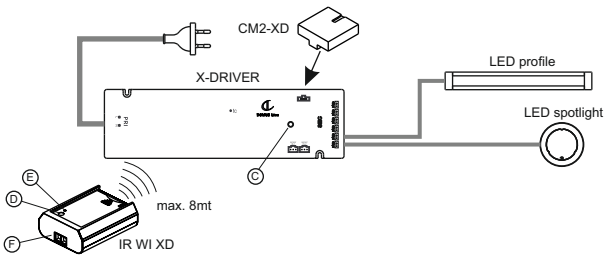

Кратко описание на настройките:
1. Инсталирайте X-Drive - лента/и, модул CM2-XD
2. Свържете X-Drive към захранването
3. Натиснете за кратко бутона C и той свети постоянно
4. Натиснете бутона D на сензора докато светне лампа E и пуснете
5. Натиснете за кратко бутон D и лампата E ще премигне
6. Сензора е настроен
За да се смени функцията на сензора от Димиране на вкл/изк се натиска за кратко бутон D и обратно
За повече информация:
https://www.domusline.com/wp-content/uploads/2021/05/3488600_IR_WI_XD_instruction-manual.pdf
https://youtu.be/kQ-_aj1ZUy8

ДИСТАНЦИОННИ УПРАВЛЕНИЯ

CM2-XD

CALL ME

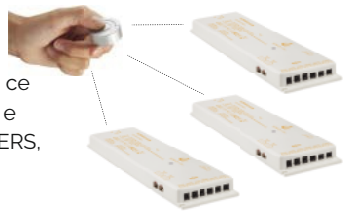

CALL ME е едноканално дистанционно управление, което управлява осветителни тела, свързани към X-DRIVER, Те могат да се включват, изключват и да им се настройва яркостта. С едно дистанционно управление е възможно да се контролира неограничен брой X-DRIVERS, при условие че те са на максимално разстояние от 15 метра. Възможно е също да конфигурирате повече от едно дистанционно управление (до 7) с едно или повече X-DRIVERS.

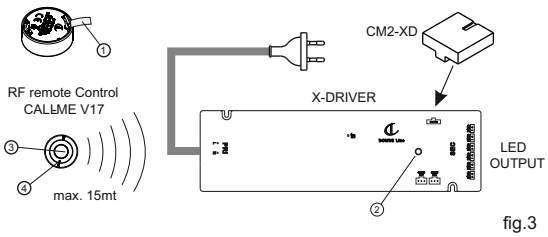

fig.3

Кратко описание на настройките:
1. Инсталирайте X-Drive - лента/и, модул CM2-XD
2. Свържете X-Drive към захранването
3. Натиснете за кратко бутона C и той свети постоянно
4. Натиснете бутона на CALL ME два пъти и пуснете
5. Сензора е настроен
За да се настрои друго CALL ME към същия X-Drive повторете
За повече информация:
https://www.domusline.com/wp-content/uploads/2019/07/3480300-Call-me-V17-manual.pdf
https://youtu.be/kQ-_aj1ZUy8

RC3

Rc3 е многоканално дистанционно управление, което управлява осветителни тела, свързани към X-DRIVER, те се включват, изключват и се настройва яркостта. RC3 може да управлява до 3 независими канала, всеки от които се състои от неограничен брой X-DRIVERS, при условие че са на максимално разстояние от15 метра. RC3 може също да се използва за задаване и съхраняване на до 3 независими сценария (включване/изключване и яркост) от всеки съхранен канал. Дистанционното управление има и два бутона за регулиране на яркостта (една стъпка и една прецизност) и общ бутон за включване-изключване.

Кратко описание на настройките:
1. Инсталирайте X-Drive - лента/и, модул CM2-XD и го свържете към захранването
2. Натиснете за кратко бутона C и той свети постоянно
3. Натиснете бутона на определения канал за около 5 секунди
4. Канала на дистанционното е настроен
За повече информация:
https://www.domusline.com/wp-content/uploads/2021/05/3482400_RC3_instruction-manual.pdf
https://youtu.be/kQ-_aj1ZUy8

DOMUS4U WI-FI

CM4-XD

WI-FI

DOMUS4U WIFI е приложение, използвано за управление на осветителните тела свързан към X-DRIVER - включване и изключване и регулиране на яркостта директно от смартфон. Wi-Fi сигналът го прави възможно за управление с устройствата X-DRIVER независимо или чрез групирането им по стаи.

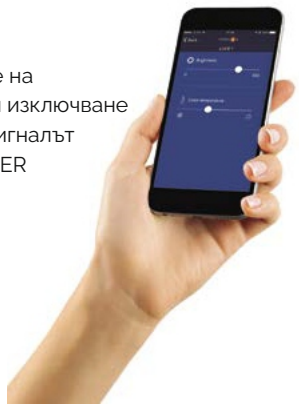

Download on the App Store

Apple and the Apple logo are trademarks of Apple

GET IT ON Google Play

Google Play and the Google Play logo are trademarks of Google Inc.

ALEXA

CM4-XD

AMAZON ECHO

Захранващите устройства X-DRIVER (30W и 60W), оборудвани с контролен модул CM4-XD, може да бъдат свързани с Amazon ECHO гласово управлявани устройства.
С приложението Alexa или гласовите команди е възможно да управлявате осветителните тела свързан към X-DRIVER включване / изключване / регулиране на яркостта, също така да използвате всички други налични функции.

GOOGLE HOME

CM4-XD

GOOGLE HOME

Захранващите устройства X-DRIVER (30W и 60W), оборудвани с контролен модул CM4-XD, може да се свързват с Google HOME гласово управлявани устройства.
С Google HOME приложението или гласовите команди е възможно да управляваме осветителни тела, свързани към X-DRIVER, те се включват / изключват / регулират яркост, като се използват и всички други налични функции.

IR WI-XD DSW

Безжичен сензор

Код	Модел	Функции	Цена с ДДС
551-1780803	IR WI-XD DSW	Вкл./изкл./димиращ безжичен сензор с батерии, черен	64,00 лв
551-1780810	IR WI-XD DSW	Вкл./изкл./димиращ безжичен сензор с батерии, сив	64,00 лв

Инструкция за монтаж:
https://www.domusline.com/wp-content/uploads/2021/05/3488600_IR_WI_XD_instruction-manual.pdf

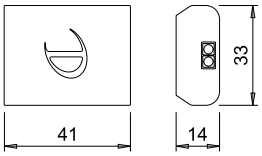

CALL ME

Код	Модел	Функции	Цена с ДДС
551-1758403	CALL ME	Едноканално дистанционно вкл./изкл./димиращо, черно	52,00 лв
551-1758419	CALL ME	Едноканално дистанционно вкл./изкл./димиращо, сиво	52,00 лв

Инструкция за монтаж:
https://www.domusline.com/wp-content/uploads/2019/07/3480300-Call-me-V17-manual.pdf

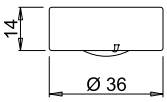

RC3

Код	Модел	Функции	Цена с ДДС
551-1758201	RC3	Триканално дистанционно вкл./изкл./димиращо, бяло	85,00 лв

Инструкция за монтаж:
https://www.domusline.com/wp-content/uploads/2021/05/3482400_RC3_instruction-manual.pdf

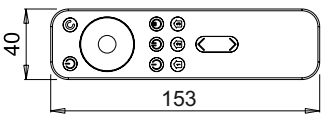

X-DRIVER е специално Smart 110-240Vac захранване за 24Vdc LED осветителни тела, налични с изхода на мощност 60W) с Plug & Play захранващ кабел, вградена система за свързване, специфични изходи за жични и безжични сензори, RF контролен модул, Bluetooth и WI-FI слотове.

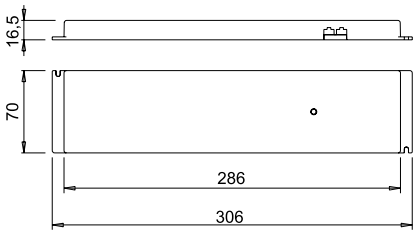

Micro 24 | 24Vdc | 230 V

X-DRIVER 60/24D

с 6 Micro24 изхода

Код	Вход	Изход	Мощност	Цена с ДДС
551-0869901N	110-240Vac	24Vdc	60W	114,00 лв

Захранващия кабел не е включен. Поръчва се отделно.

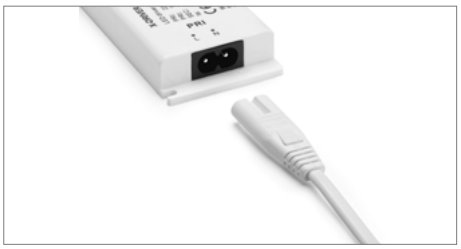

Захранващ кабел

for X-DRIVER

Тип	Код	Модел	Цена с ДДС
A	551-1159701/S	2000mm захранващ кабел с 2P Евробукса	7,00 лв

КОНТРОЛНИ МОДУЛИ

Слотът може да побере един от четирите контролни модула, активиращи двата изхода за инфрачервени превключватели и сензори за допир или движение (предлагат се и безжични) или трансформират захранването в приемник за дистанционно управление или в устройство за управление на осветителни тела от смартфон чрез Bluetooth или Wi-Fi сигнал и чрез гласово управлявани устройства Alexa и Google Home.

Тип	Код	Модел	Приложение и функция	Цена с ДДС
B	551-1755301/S	CM2-XD	Дистанционни и радиочестотни сензори	34,00 лв
D	551-1781501/S	CM4-XD	Wi-Fi сигнал	77,00 лв

CM2-XD

Той активира RF сигнала за управление на свързаните осветителни тела към X-DRIVER с дистанционни управления CALL ME или RC3. Също така се използваза да конфигурирате X-DRIVER с безжични сензори за допир IR WI-XD DSW.

Видео:
https://youtu.be/kQ-_aj1ZUy8

CM4-XD

Той активира Wi-Fi сигнала за управление на осветителни тела свързан към X-DRIVER от смартфон с помощта на приложението DOMUS4U WIFI и чрез гласово управлявани устройства Alexa и Google HOME.
Контролният модул CM4-XD е съвместим с X-DRIVER 30W и 60W (но не и с X-DRIVER 15W).

KSH

LED ЛЕНТА

FLEXYLED AT6
10W/m

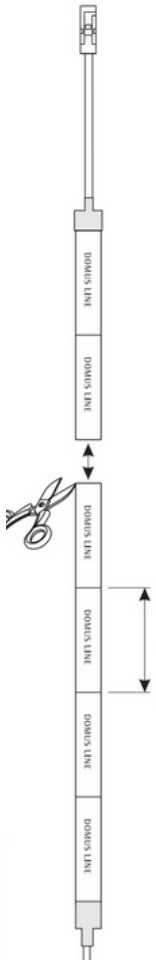

2000 мм - 106,00 лв
3000 мм - 152,00 лв
6000 мм - 275,00 лв

FLEXYLED SE H4-24
9,6W/m

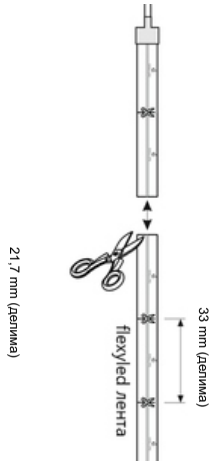

2000 мм - 90,60 лв
3000 мм - 124,00 лв

СЕНЗОР / УПРАВЛЕНИЕ

TD4
Сензор за допир
64,00 лв

PIR4
Инфрачервен сензор
80,00 лв

IR 2.0 FC
Сензор за зад врата
49,00 лв

CAPSENS 2.0
Скрит сензор под плоскост
87,00 лв

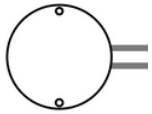

CALL ME
Безжичен бутон
52,00 лв

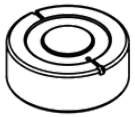

RC3
Безжично дистанционно
85,00 лв

IR WI-XD DSW
Безжичен сензор за зад врата
64,00 лв

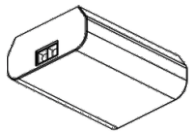

DOMUS4U WIF
Управление с телефон
безплатно мобилно приложение

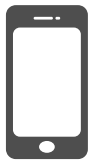

КОНТРОЛ. МОДУЛ

CM2-XD

Дистанционни и радиочестотни сензори
34,00 лв

CM4-XD

Wi-Fi сигнал
77,00 лв

ЗАХРАВАНЕ

D-POWER 30/24D
30W 24Vdc
49,00 лв

D-POWER 60/24D
60W 24Vdc
77,00 лв

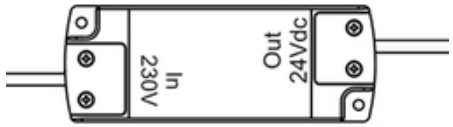

X-DRIVER
60W 24Vdc
114,00 лв + 7,00 лв (кабел)

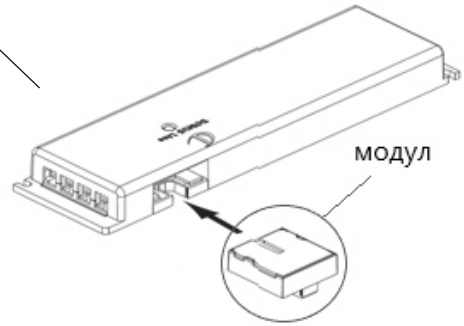

Figure 1

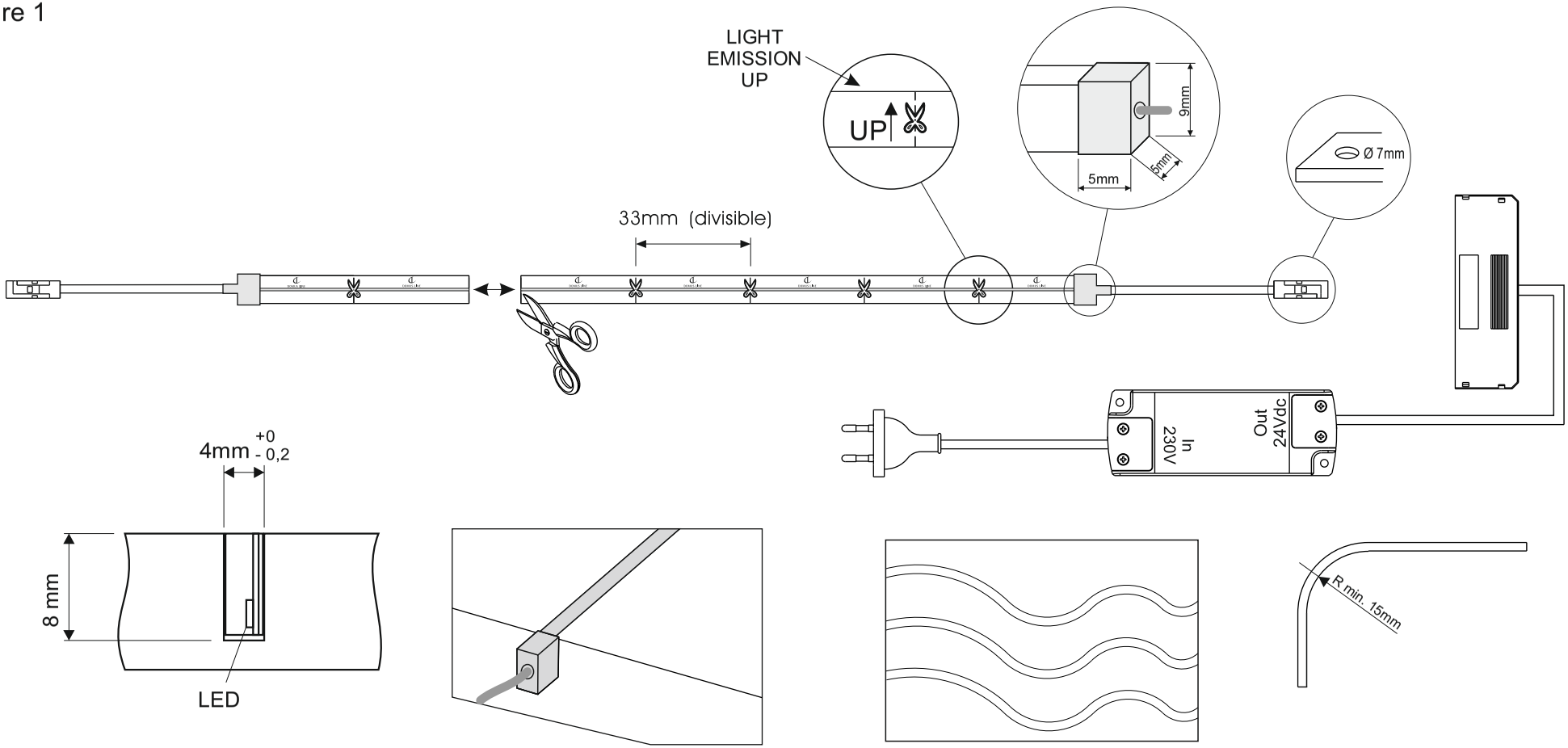

Figure 2

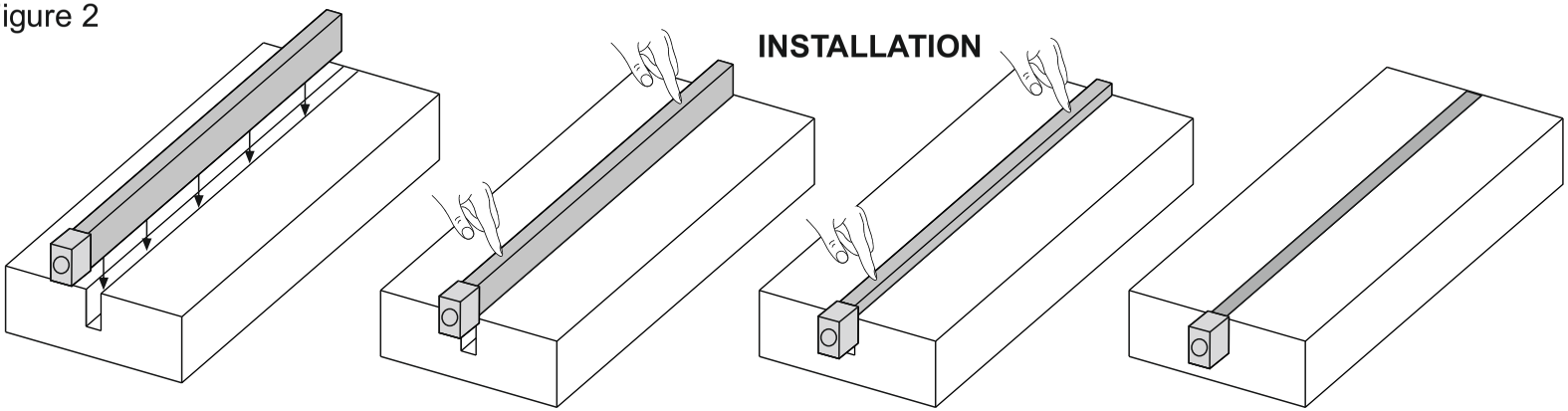

GUARDA IL VIDEO TUTORIAL PER UNA INSTALLAZIONE SEMPLICE E VELOCE

WATCH THE VIDEO TUTORIAL FOR QUICK AND EASY INSTALLATION

VIDEO ANSEHEN PRIVATISSIMUM SCHNELLE UND EINFACHE INSTALLATION

REGARDEZ LE TUTORIEL VIDÉO POUR QUICK ET INSTALLATION FACILE

VER EL VIDEO TUTORIAL PARA INSTALACIÓN RÁPIDA Y FÁCIL

Figure 1

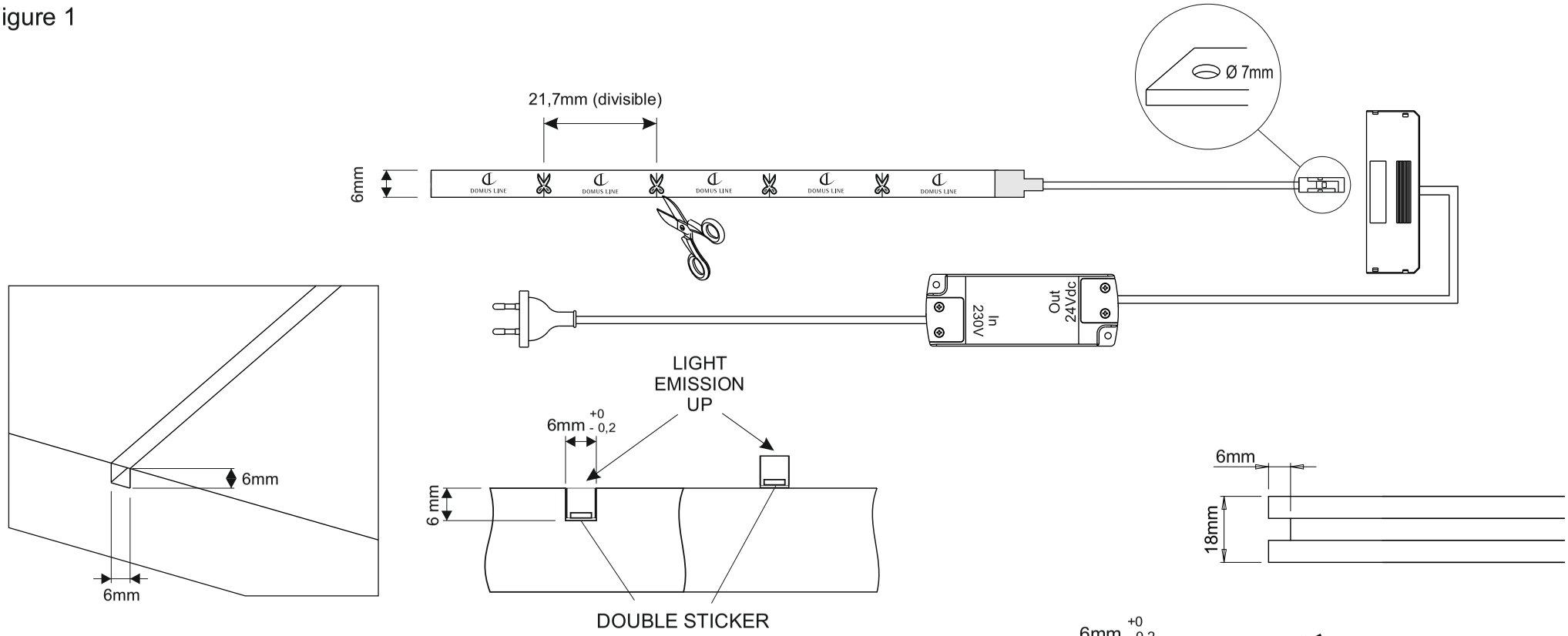

Figure 2

INSTALLATION

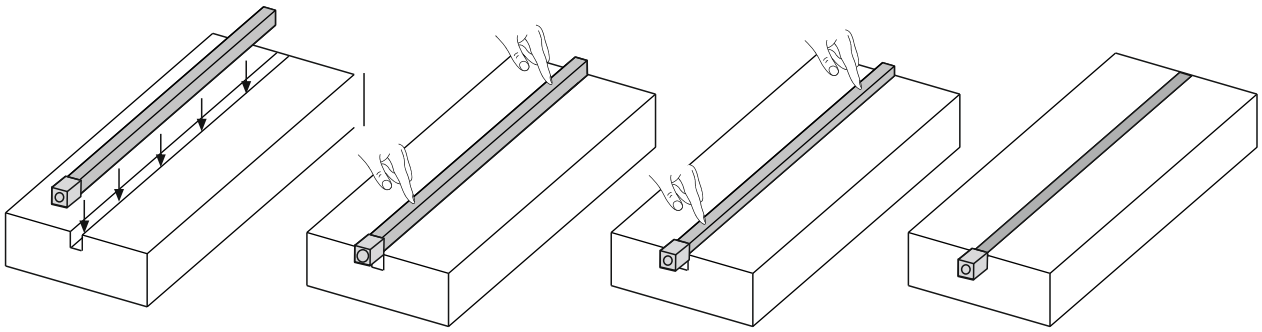

STEP 1 **STEP 2** **STEP 3** **STEP 4**

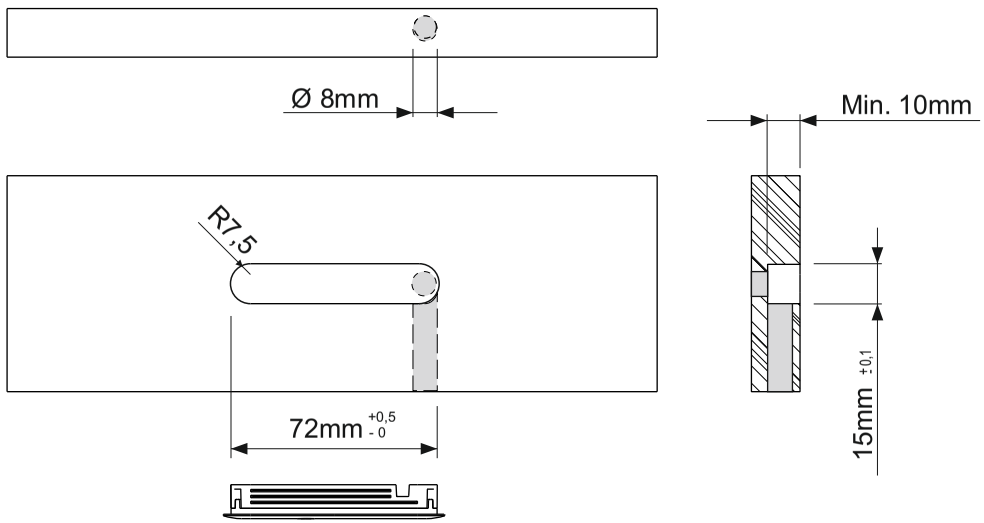

Fig 1

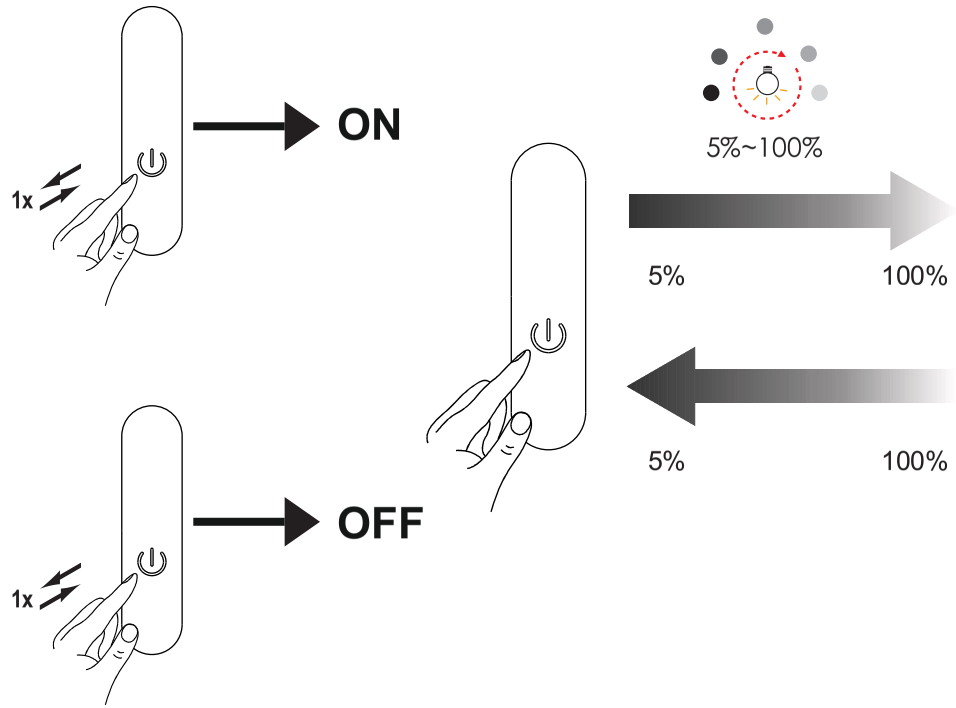

Fig 2

24Vdc set up example

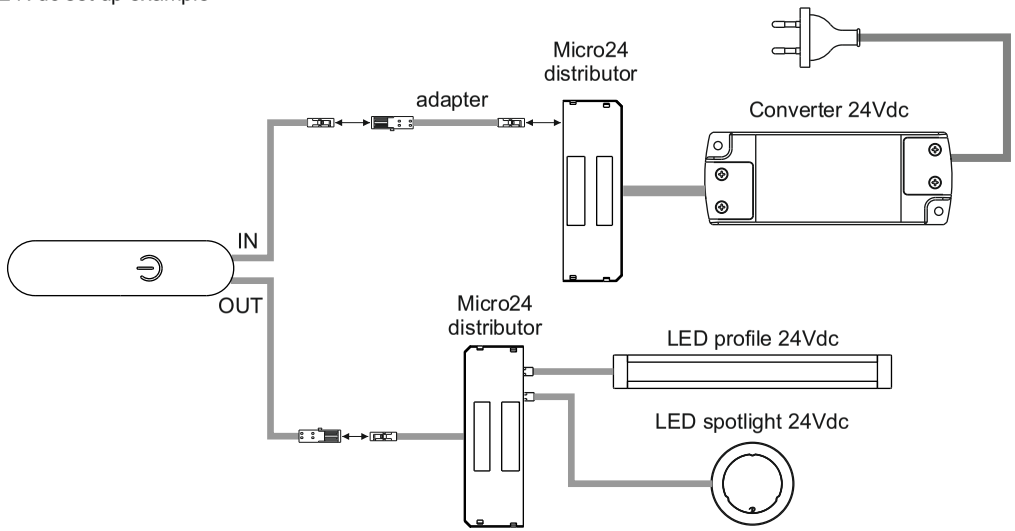

Fig 4

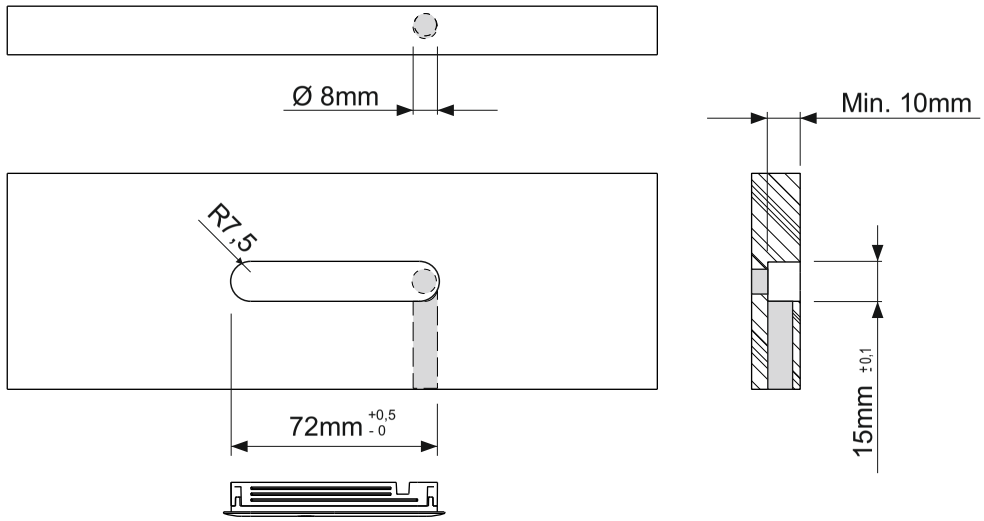

Fig 1

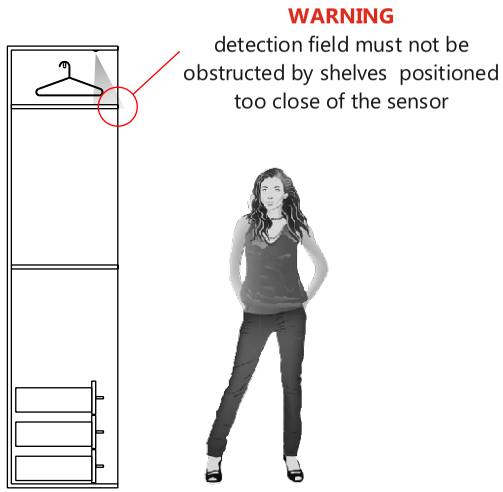

Fig 2

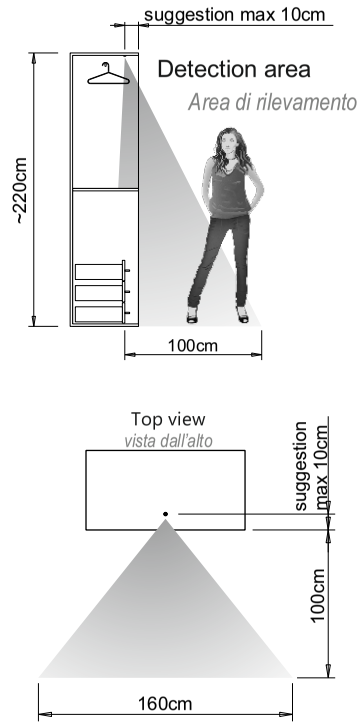

Fig 3

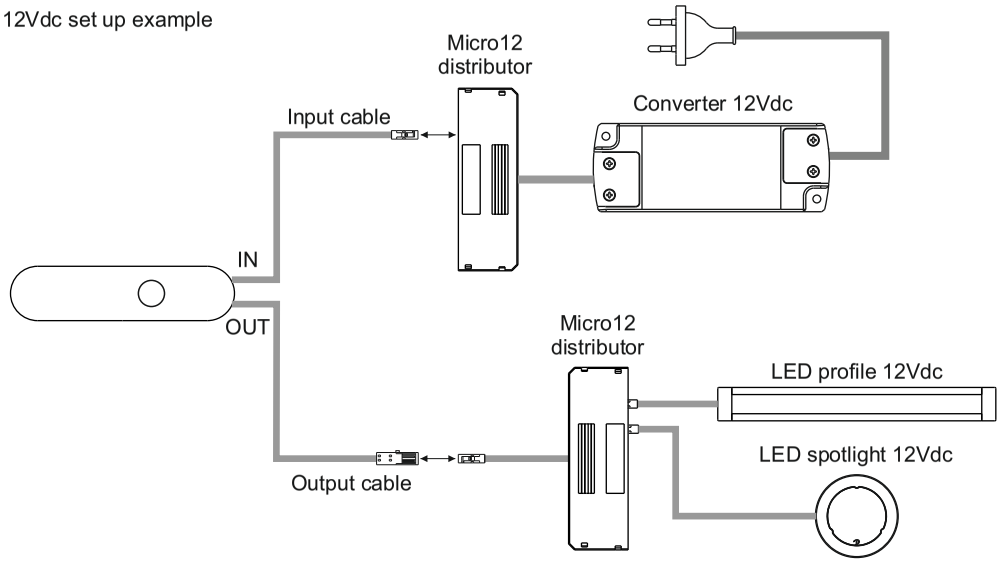

Fig 4

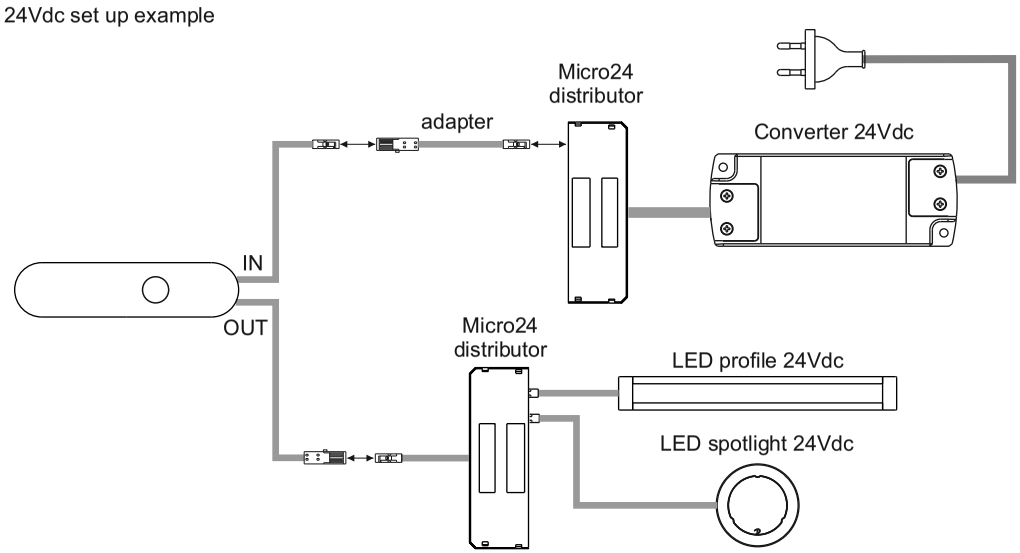

Fig 5

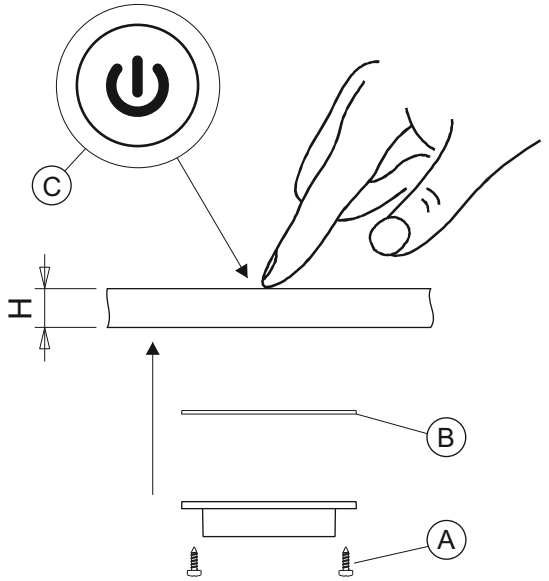

Material	H max.
wood	30mm
plexiglass	20mm
glass	12mm

Fig 1

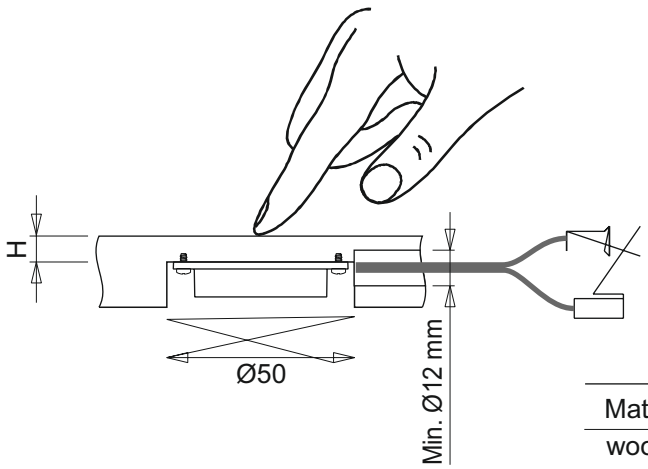

Material	H max.
wood	30mm
plexiglass	20mm
glass	12mm

Fig 2

24Vdc set up example

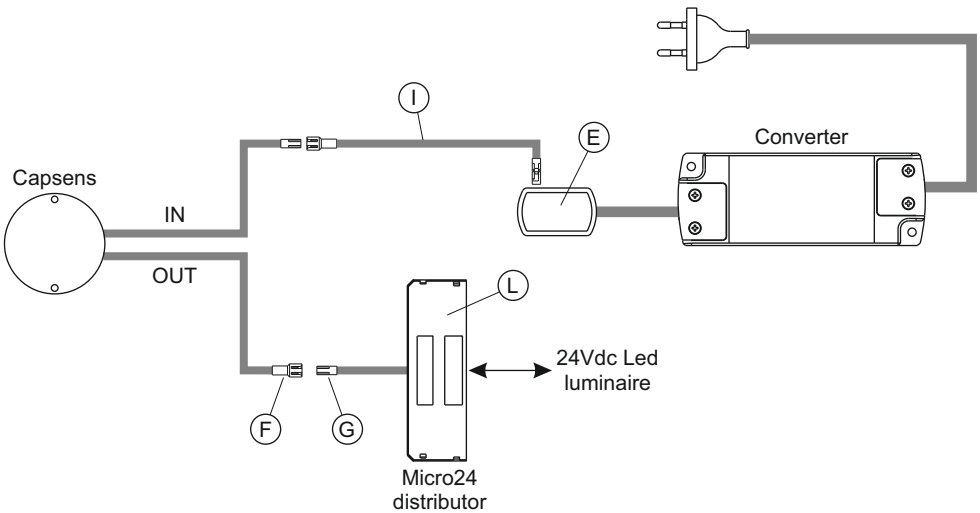

Fig 4

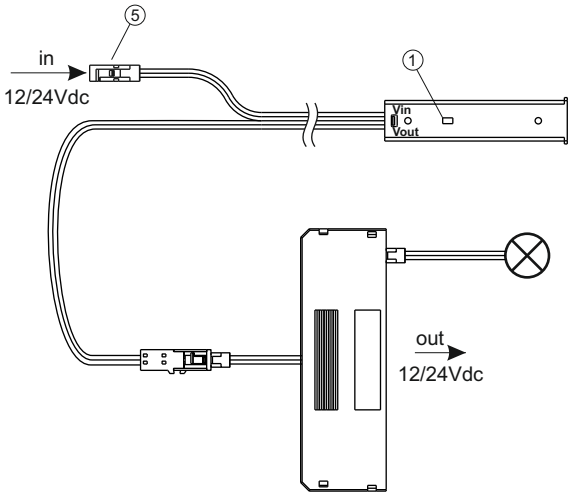

Fig 1

PRESET CONFIGURATION LIMIT SWITCH	PRESET CONFIGURATION ON - OFF- DIMMER
1 Push Vin Vout	1 Push Vin Vout
ON-OFF 1 sec. NO blink	**ON - OFF** 5 sec. 2 short blink
ON - OFF - Dimmer 5 sec. 2 fast blink	**LIMIT SWITCH** 1 sec. NO blink
ON - OFF 5 sec. 2 short blink	**ON-OFF** 1 sec. NO blink
LIMIT SWITCH 1 sec. NO blink	**ON - OFF - Dimmer** 5 sec. 2 fast blink

tab. 1

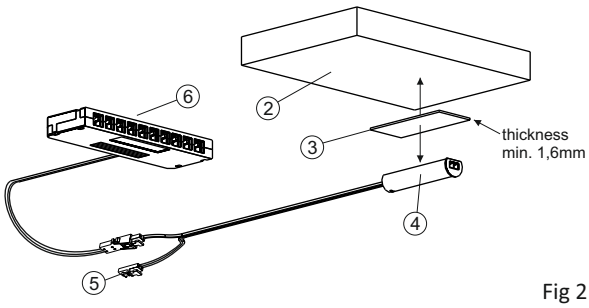

Fig 2

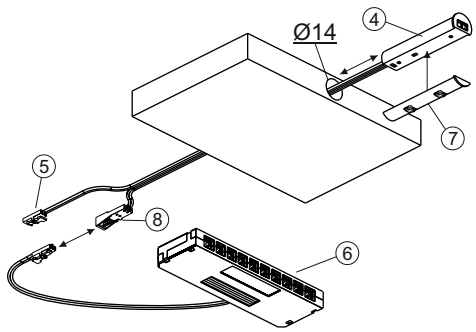

Fig 3

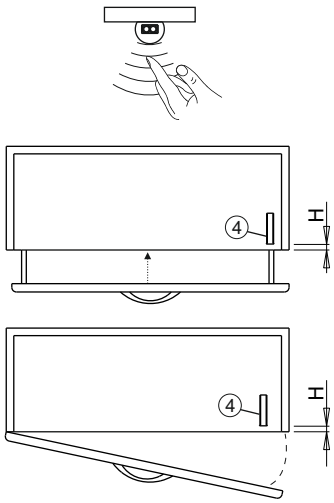

Material	Finish	H max.	H min.
laminate	dark oak	20-30mm	1mm
varnished	bright white	80-100mm	1mm
wood	natural	60-80mm	1mm

Fig 4

24Vdc set up example

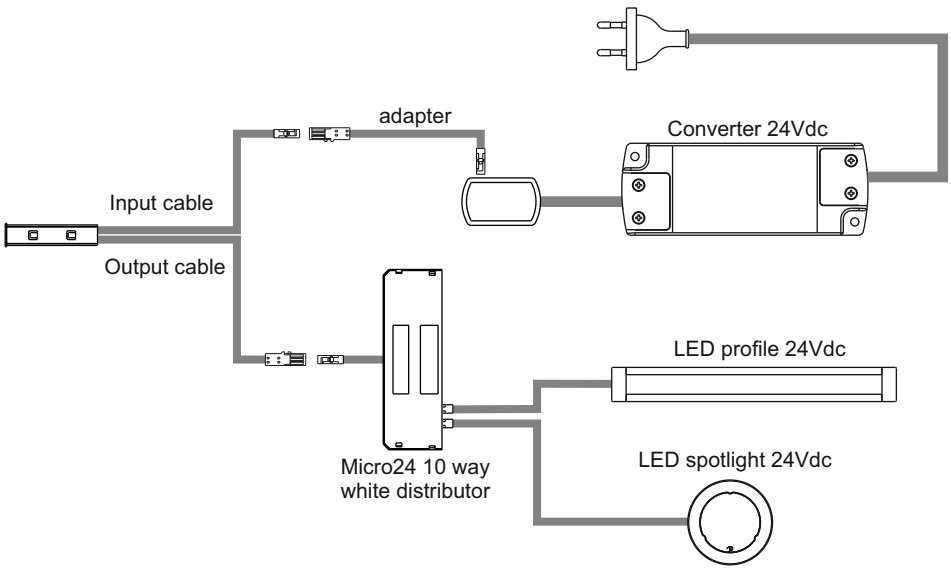

Fig. 6

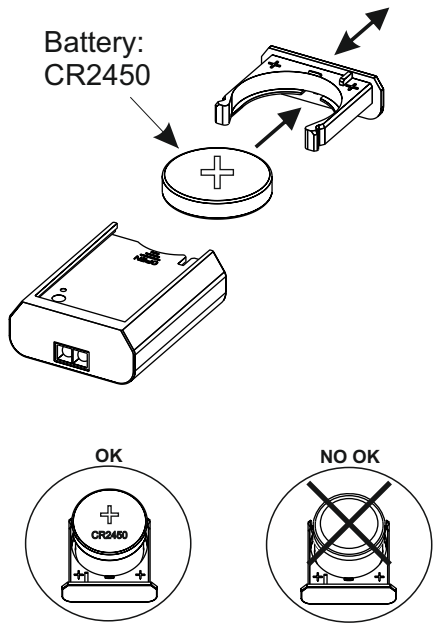

Fig. 1

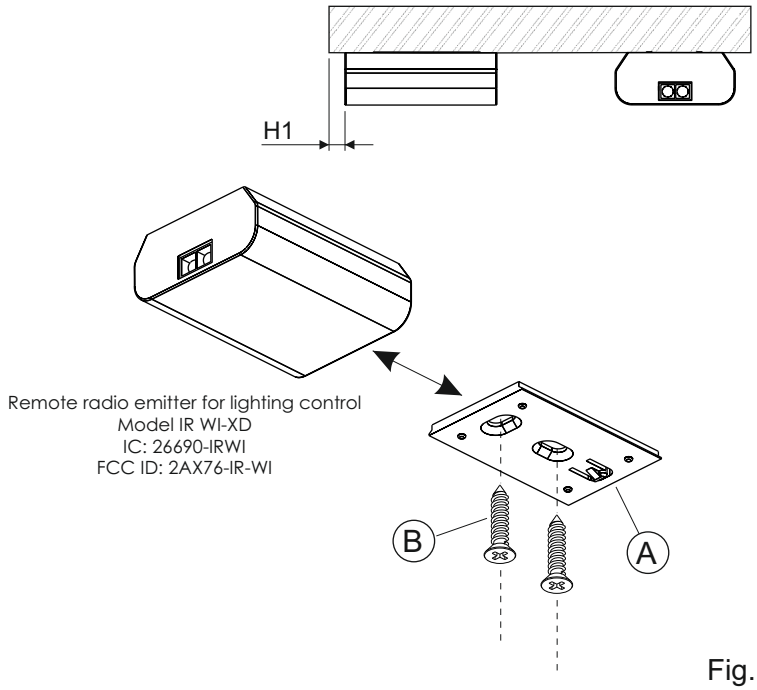

Fig. 2

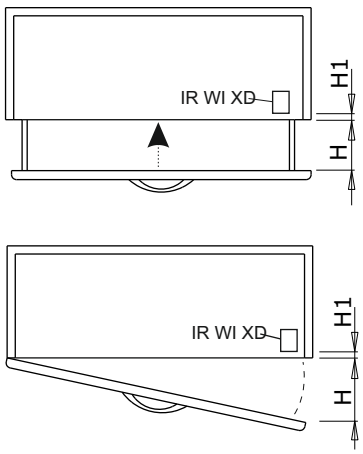

Material	Finish	H max.	H1
laminate	dark oak	80-100mm	20mm
varnished	bright white	140-160mm	3mm
wood	natural	160-180mm	3mm
glass	extra light serigraphy	80-100mm	20mm
glass	matt	100-120mm	3mm
aluminium	brown	80-100mm	20mm

Fig. 3

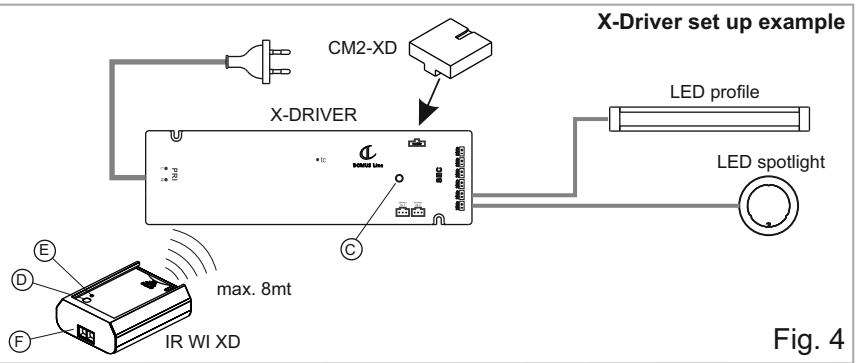

Fig. 4

ТЕХНИЧЕСКИ ДАННИ:

- Максимално работно разстояние 8 метра.
- Модел на батерията. CR2450 (3V) литий (фиг.1).

ИНСТАЛАЦИЯ:

Фиксирайте скобата (A) в желаната позиция, като използвате винтовете (B), предоставени в опаковка (фиг.2). Проверете работното разстояние според указанията, дадени в таблицата в Фиг.3

ВНИМАНИЕ:

Сензорът не трябва да се монтира в близост до електромагнитни или топлинни обекти/източници или изложен на пряка слънчева светлина. Към един X-Driver могат да бъдат приложени максимум 7 IR WI-XD сензора

СВЪРЗВАНЕ с X-Driver С МОДУЛ CM2-XD (фиг.4):

- Натиснете бутона X-Driver (C), докато светне синият сигнален светодиод и след това натиснете бутона IR WI-XD (D), докато светлинният светодиод (E) остане постоянно светнат, след това натиснете отново за кратко бутона (D), докато сигналният светодиод (E) започне да мига.

НАЧИН НА РАБОТА:

- Функция ON-OFF: осветителните тела, свързани към X-DRIVER, се включват и изключват чрез кратко преместване на ръката пред сензора (F).
- Функции DIMMER и LEVEL MEMORY: Задръжте ръката стабилна пред сензорът (F) и така е възможно да регулирате яркостта на осветителните тела. Избраната яркост ще се съхранява до следващото нулиране (НИВО ПАМЕТ).

За да промените операцията от DIMMER SWITCH към LIMIT SWITCH, натиснете кратко бутон (D).

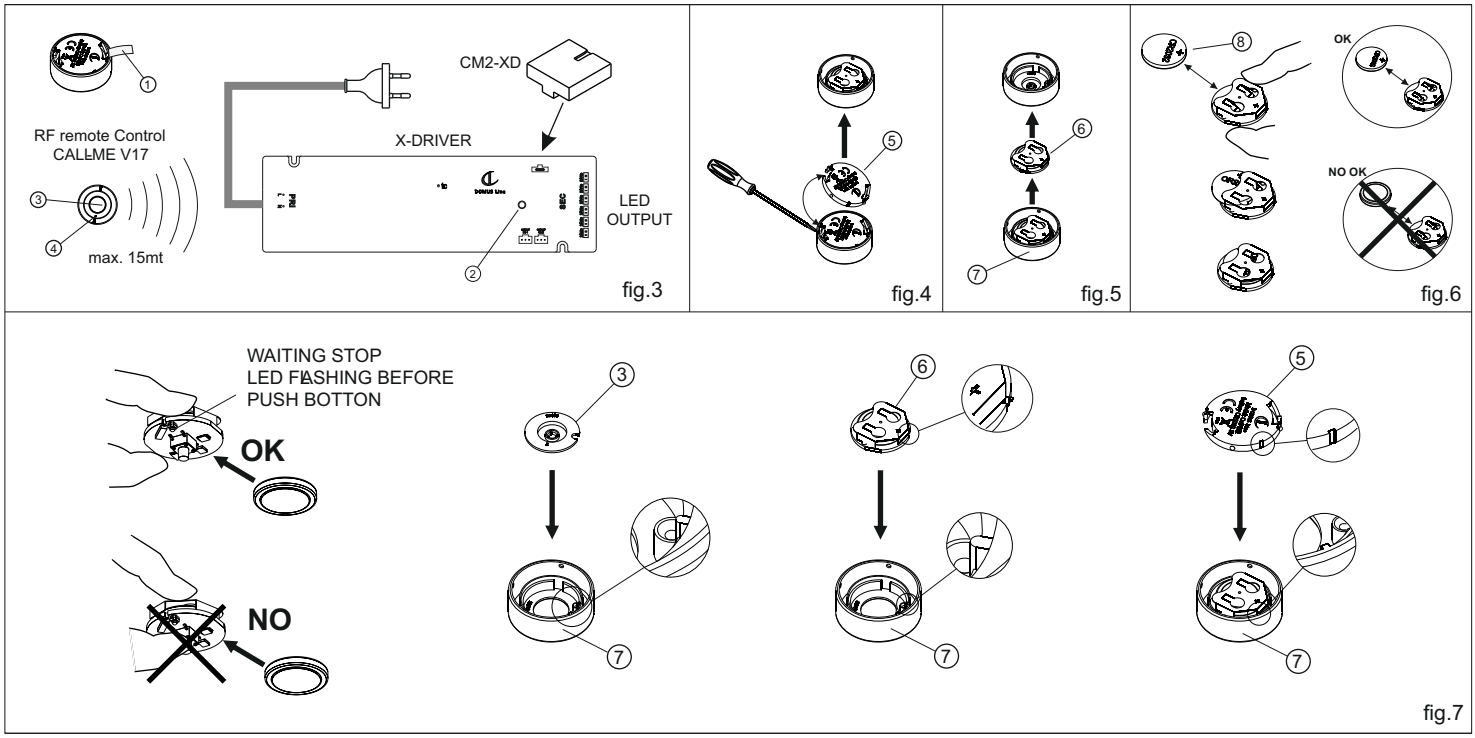

ТЕХНИЧЕСКИ ДАННИ:

Захранване: 12-24Vdc
Обхват на дистанционното управление 15 метра.
Тип използвана батерия: CR2032 (3V) литиева.

ПРОГРАМИРАНЕ НА ПРИЕМНИКА:

- Отстранете изолационната лента (1) от предавател.
- Свържете приемника, както е показано на фиг. 3.
- Свържете щепсела към захранването, синият светодиод (2) мига.
- Натиснете за кратко бутона (2) на приемника.
- Синият светодиод (2) светва за 60 сек.в рамките на който трябва да завършите операция за програмиране, натиснете за кратко два пъти бутон (3) на предавателя (1) .

Синият светодиод се изключва (2) потвърждава правилното програмиране на системата

НАЧИН НА РАБОТА:

Устройството може да се включва и изключва лесно с натискане на бутона (3) на предавателя, а по-дълго докосване регулира интензитета на светлината.
Полученото ниво на яркост ще се съхранява до следващата настройка.
Сигнализиращия светодиод (4) потвърждава изпращането на сигнала към приемника.

СМЯНА НА БАТЕРИЯ (фиг.: 4,5,6,7):

- Отстранете капачката на CALL-ME (5) с отвертка (фиг. 4)
- Извадете предавателя (6) от основата (7) (фиг.5).
- Сменете батерията (8) с модел с подобни характеристики, като не забравяйте да спазвате правилния поляритет (фиг. 6).
- Поставете отново компонентите на предавателя, уверете се, че съвпадат с референтните знаци отпечатани върху капачките (фиг.7).

Поставяне/смяна на батериите

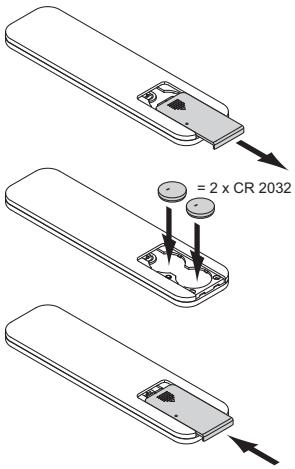

Свързване с X-DRIVER

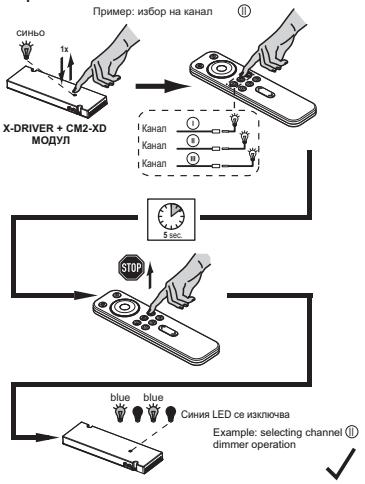

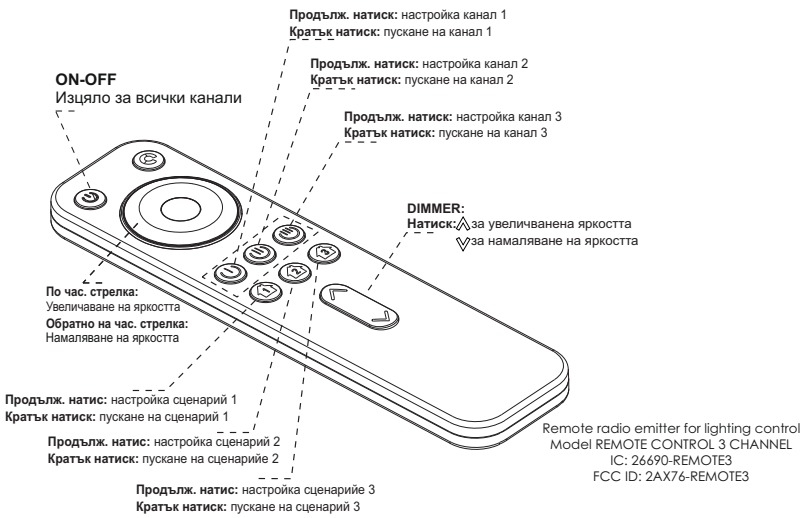

Remote radio emitter for lighting control
Model REMOTE CONTROL 3 CHANNEL
IC: 26690-REMOTE3
FCC ID: 2AX76-REMOTE3