панти

TIOMOS

Максимална стабилност. Вградено регулиране на плавното затваряне. Изчистен дизайн.

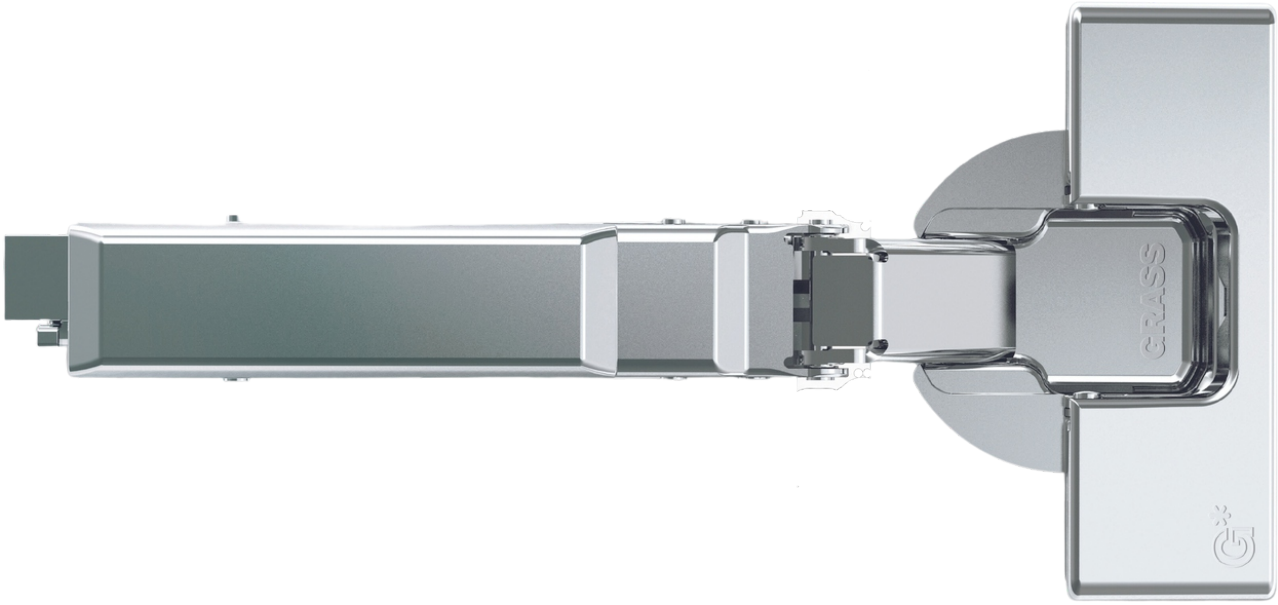

MADE IN
AUSTRIA

KSH Hadzhidimitrov

G*GRASS

ОБЩ ПРЕГЛЕД

Една система за всички приложения

Независимо дали става въпрос за стъклени, огледални или тънки врати, врати с алуминиева рамка, ъглови панти за шкафове или панти за скосени приложения, Tiomos предлага перфектното движение за почти всяко приложение.

Интегрирано
Плавно затваряне

Tipmatic/ Tipmatic Plus
Отваряне с пуш/самоотваряне

95˚, 100˚, 110˚, 120˚, 155˚
Ъгъл

Никел и тъмни
Цветове

45 / 9,5
Модели на пробиване

30˚, 37˚, 45˚, -15˚, -30˚, ˚-45
За Ъглови шкафове

Tiomos AL и Hidden
За алуминиеви профили

Tiomos M9 и M0
За тънки врати

Tiomos Mirro 125˚
За огледала и стъклени врати

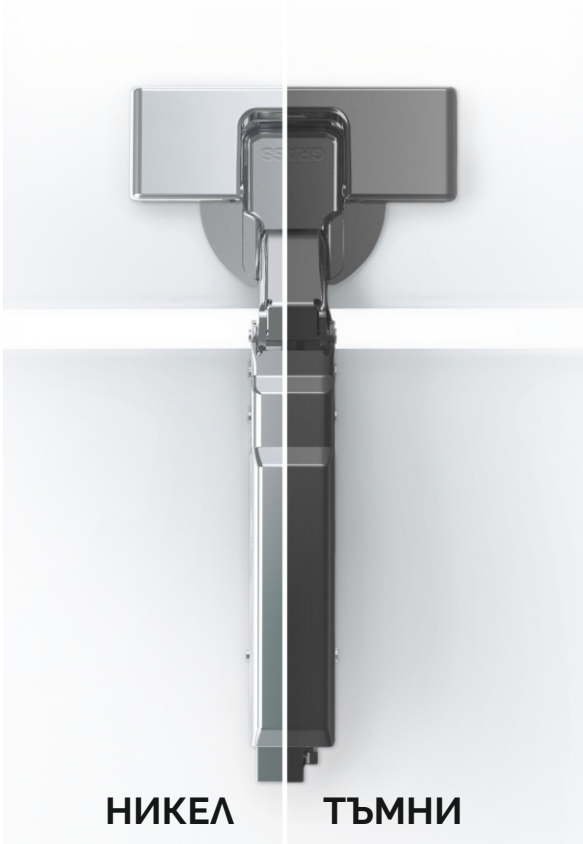

KSH Hadzhidimitrov

G*GRASS

Предимства 04

3 степени на плавно. 3Д реглаж.
Минимални фуги

Легенда на панти 08

Всички видове панти

Ценови лист 10

Цени на всички налични продукти

Tiomos спецификации 20

Панти и информация за монтаж

Основи и аксесоари 62

Основи за панти, подложки, капачки,
инструменти и още

Tipmatic / Tipmatic Plus 69

Пушове за панти. За отваряне чрез натискане

Техническа информация 72

ПЕРФЕКТНО РЕГУЛИРАНЕ

3D Реглаж

Лесно регулиране на мебелните вратички благодарение на интегрирания в рамото на пантата реглаж на дълбочината, височината и странично.

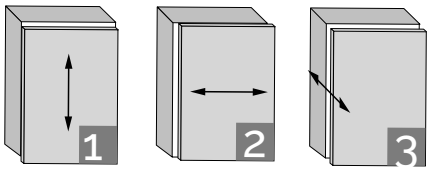

Регулиране на височине +/- 2 мм

Страничен реглаж +/- 2 мм

Регулиране на дълбочина +3/-2 мм

SOFT-CLOSE

Една панта.
3 степени на плавно.

Една от изключителните характеристики на системата панти е интегрираното/скрито плавно, което може да се регулира в три степени. В резултат на това имате перфектно плавно затваряне за всеки тип врата, независимо от височината или теглото.

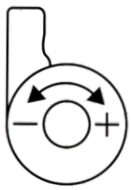

Висока степен за тежки и големи врати

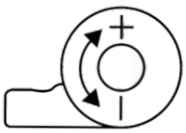

Средна степен за стандартни врати

Ниска степен за малки и леки врати

Съчетайте панти С и Без плавно

Може да съчетаете панти С плавно и панти Без плавно за <u>една врата</u> поради еднаквата геометрия/механика на Tiomos.

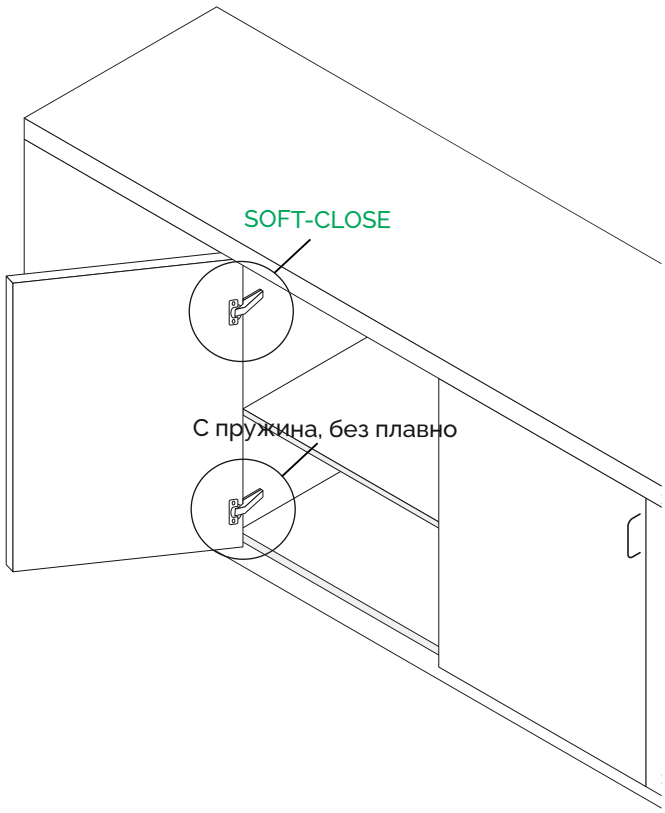

ПРЕДИМСТВА

Защо Tiomos?

Най-малките фуги и остояния

Оптимизираното движение дава възможност за най-малките фуги и остояния до 0,9 мм.

Тествано 100 000 пъти.

Сертифицирането LGA определя индустриалния стандарт, като се тестват до 80 000 цикъла на движение. Това не е достатъчно, за да отговори на нашите високи изисквания, затова GRASS тества пантите Tiomos с до 100 000 цикъла.

Припокриване на вратата до 24 мм.

Припокриване на вратата до 24 мм. Също дебелините на вратите между 12 и 26 мм могат да бъдат покрити с един тип панти.

30% по-голяма

30% по-голямата опора на тялото на пантата води до повишена стабилност на Tiomos.

Устойчиви на ръжда

Благодарение на специалното покритие нашите панти са изключително устойчиви на ръжда.

Подходящи за много дебели врати (до 36мм).

За врати с дебелина до 36 мм може да се използва панта Tiomos 95˚ (или с панта Tiomos 110˚ + клипс за намаляване на ъгъла).

Има ли GRASS панти с плавно на 120˚?

GRASS е единственият в света производител на 120˚ панти с вграден амортисьор.

KSH Hadzhidimitrov

G*GRASS

Характеристики

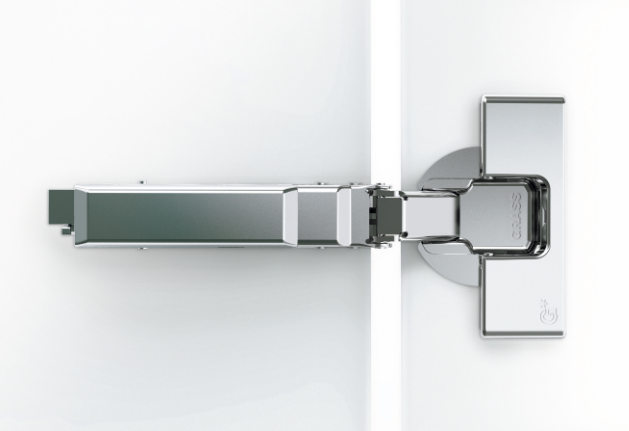

- Регулируем механизъм за плавно затваряне, интегриран и скрит в рамото на пантата
- Непрекъснато и плавно затваряне от момента на активиране на Soft-Close до пълното затваряне на вратата
- Равномерно затваряне, независимо от размера, теглото или материала на вратата
- Механизмът за плавно затваряне може да се регулира лесно и без инструменти, дори след като вратите са монтирани
- Всяка панта Tiomos има 3 настройки за плавно затваряне
- Широк избор от панти и специални панти за всички приложения
- Приложения:
  - * Напълно покрит кант от 24 - 13.5mm
  - * Покрит кант от 19 - 11.5mm
  - * Полупокрит кант от 12.5 - 5mm
  - * Открит кант

Реглаж на дълбочината (+3/-2 мм)
е плавен и самозаключващ се с вътрешен винт.

Реглаж на височината (± 2 мм)
чрез рамото на основата

Странично регулиране (±2 мм)
с ограничител

Интегрирано регулиране на плавното
с 3 настройки за плавно затваряне.
Системата за регулиране е скрита в рамото на пантата

Клипс

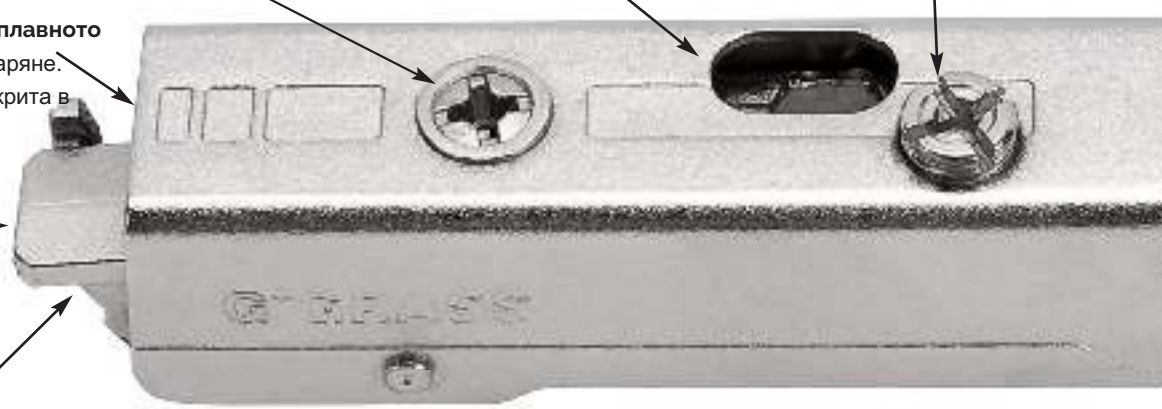

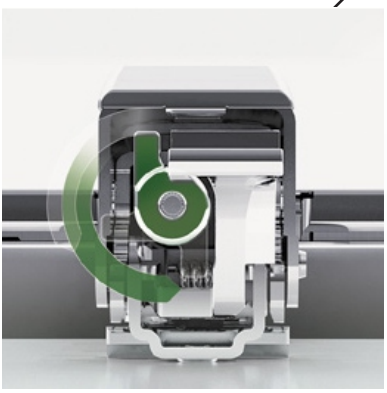

3 Настройки за Soft-Close
За да се адаптира към индивидуалните ви изисквания за Soft-close

Максимална стабилност
благодарение на по-дълга монтажна плоча
30% повече стабилност от всички останали

KSH Hadzhidimitrov

G*GRASS

Предимства

- Един тип панта за всички дебелини на вратите 14 - 24 мм
- 3D реглаж с подходяща основна плоча
  - * Регулиране на дълбочината +3/-2 мм чрез самозаключващ се червячен винт
  - * Регулиране на височината +/-2 мм на основата чрез рамото на пантата
  - * Странично регулиране +/-2 чрез рамото на пантата
- Предлагат се панти с плавно затваряне или самозатваряне
- За шкафове с или без рамка
- Impresso за поставяне без инструменти
- 45 мм модели за пробиване

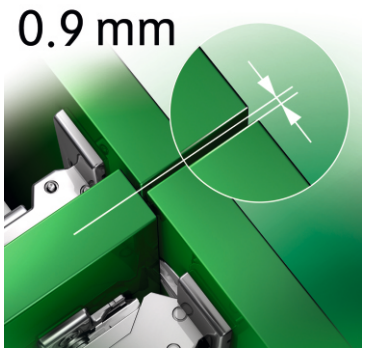

Минимални фуги и разстояния
По-малко от 1 мм на 110°
0 мм при 160°

• **Нова кинематика**
позволява мин. сила на отваряне и минимални фуги

•**Impresso**
Поставяне без инструмент

•**Оптимални до 24 мм дебелина на вратата**

• **Тествана 100 000 пъти**
LGA сертифициране

KSH Hadzhidimitrov

G*GRASS

Най-доброто възможно решение за движение на мебелни врати.
С и Без вграден амортисьор, с обратна пружина.

Ъгъл на отваряне		Описание	Напълно покрит кант	Покрит кант	Полупокрит кант	Открит кант	Стр.
		ЦЕНОВИ ЛИСТ					10
110˚		**Tiomos 110** • Мин. фуга на врати с дебелина до 24 мм • Удобно регулиране на дълбочината • Покритие: Никел или Тъмни					20
120˚		**Tiomos 120** • Мин. фуга на врати с дебелина до 24 мм • Удобно регулиране на дълбочината					22
155˚		**Tiomos 155** • Мин. фуга на врати с дебелина до 32 мм • За шкафове с вградени чекмеджета • Покритие: Никел или Тъмни					24
95˚		**Tiomos 95** • Мин. фуга на врати с дебелина до 36 мм • Удобно регулиране на дълбочината • Покритие: Никел или Тъмни					26
110˚		**Tiomos 110 AL** • Оптимално отваряне на алуминиеви рамки • Пантите не се виждат отвън • Покритие: Никел или Тъмни					28
110˚		**Tiomos 110/90A** • За шкафове с глух ъгъл, покрит кант • Удобно регулиране на дълбочината • Покритие: Никел или Тъмни	–	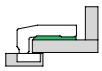	–	–	30
110˚		**Tiomos 110/90E** • За шкафове с глух ъгъл, открит кант • Удобно регулиране на дълбочината • Покритие: Никел или Тъмни	–	–	–	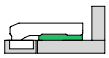	32
110˚		**Tiomos 110/30A** • За шкафове под ъгъл 30˚, покрит кант • Удобно регулиране на дълбочината	–	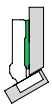	–	–	34
110˚		**Tiomos 110/30E** • За шкафове под ъгъл 30˚, открит кант • Удобно регулиране на дълбочината	–	–	–	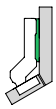	36
110˚		**Tiomos 110/37A** • За шкафове с ъгъл 37˚, покрит кант • Удобно регулиране на дълбочината	–	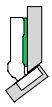	–	–	38
110˚		**Tiomos 110/37E** • За шкафове с ъгъл 37˚, omkpum кант • Удобно регулиране на дълбочината	–	–	–	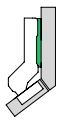	40
110˚		**Tiomos 110/45A** • За шкафове под ъгъл 45˚, покрит кант • Удобно регулиране на дълбочината • Покритие: Никел или Тъмни	–	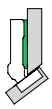	–	–	42

*Моля, имайте предвид, че някои от продуктите може да не са налични в момента, но могат да бъдат поръчани при поискване.

KSH Hadzhidimitrov

G*GRASS

Ъгъл на отваряне		Описание	Напълно покрит кант	Покрит кант	Полупокрит кант	Открит кант	
110˚		**Tiomos 110/45E** • За шкафове под ъгъл 45˚, о ткрит кант • Удобно регулиране на дълбочината • Покритие: Никел или Тъмни	–	–	–	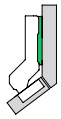	44
120˚		**Tiomos 120/-15A** • За шкафове под ъгъл -15˚, покрит кант • Удобно регулиране на дълбочината	–		–	–	46
120˚		**Tiomos 120/-30A** • За шкафове под ъгъл -30˚, покрит кант • Удобно регулиране на дълбочината	–	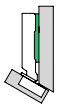	–	–	48
120˚		**Tiomos 120/-45A** • За шкафове под ъгъл -45˚, покрит кант • Удобно регулиране на дълбочината	–	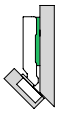	–	–	50
100˚		**Tiomos 100** • За врати за хладилник • Удобно регулиране на дълбочината	–		–	–	52
–		**Tiomos PCC** • За монтаж на ъгъл • Удобно регулиране на дълбочината	–		–	–	54
110˚		**TIOMOS M9 110 - За HPL, компакт, врати под герунг** • За дебелини от 12 мм • Удобно регулиране на дълбочината		–		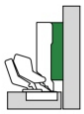	56
125˚		**Tiomos M0 125 - За много тънки врати** • За дебелини от 6 до 10 мм • Удобно регулиране на дълбочината		–			58
125˚		**Tiomos MIRRO 125 - За стъкло и огледало** • За стъкло • Бързо и лесно залепване на адаптора • Покритие: Никел или Нощ (тъмен нюанс)		–			60
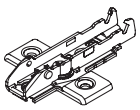	**Основи Tiomos** •Стандартни основи •Скрити основи	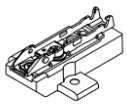					62
	Аксесоари •Капачки •Клипси за намаляване на ъгъла •Шаблони за пробиване	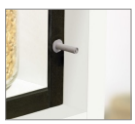	**Tipmatic - Пуш** •За използване с панти без пружина •За дървени врати без дръжки				69

KSH Hadzhidimitrov
КСХ-Хаджидимитров ЕООД София, кв.Враждебна, ул. 3-та, 4 тел.: 02/ 943 45 34 www.obkov.com /e-mail: office@obkov.com

GRASS

TIOMOS ценови лист

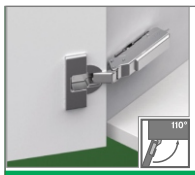

Tiomos 110°

В цената не включва основа. Вижте основи на стр. 16-17
*За панти с обратна пружина използвайте Tipmatic Plus пуш стр. 19

Припокриване		Отстъп	Плавно		Без пружина	*С обратна пружина	Код/цена Клипс		Препоръчителни основи (при дупчене на 5мм)
			Със	Без			Монтаж с винтове	Цена	
Напълно покрит кант [1] (до 24мм припокриване)		0	■	-	-	-	0033-**F028**138**519**	7.15 лв	
			-	■	-	-	0033-**F045**138**457**	5.55 лв	
			-	■	■	-	0033-**F046**138**579**	5.09лв	
Покрит кант, [1] ниско рамо		3	■	-	-	-	0033-**F028**138**520**	6.52 лв	За 18 мм корпус: H=0 0033-F058139746 За 16 мм корпус: H=2 0033-F058139747
			-	■	-	-	0033-**F045**138**458**	3.43 лв	
			-	■	■	-	0033-**F046**138**580**	4.20 лв	
			-	-	-	■	0033-**F046**140**360**	6.67 лв	
Полуокрит кант, [2] средно рамо		9.5	■	-	-	-	0033-**F028**138**521**	7.99 лв	
			-	■	-	-	0033-**F045**138**459**	4.55 лв	
			-	■	■	-	0033-**F046**138**581**	5.84 лв	
			-	-	-	■	0033-**F046**140**365**	7.94 лв	
Открит кант, [2] високо рамо		19	■	-	-	-	0033-**F028**138**522**	8.34 лв	
			-	■	-	-	0033-**F045**138**460**	5.29 лв	
			-	■	■	-	0033-**F046**138**582**	6.40 лв	
			-	-	-	■	0033-**F046**140**366**	8.36 лв	

Tiomos 110° Тъмни

В цената не включва основа. Вижте основи на стр. 16-17

Припокриване		Отстъп	Плавно		Без пружина	Код/цена			
			Със	Без		Клипс Монтаж с винтове	Цена	Impresso без инструмент	Цена
Покрит кант, ниско рамо		3	■	-	-	0033-F028139**129**	8.95 лв		
			-	■	-	0033-F045140**958**	6.95 лв		
			-	■	■	0033-F046149**603**	6.86 лв		
Полуокрит кант, средно рамо		9.5	■	-	-	0033-F028139**130**	10.65 лв		
			-	■	-	0033-F045140**952**	-,-- лв		
			-	■	■	0033-F046149**604**	8.16 лв		
Открит кант, високо рамо		19	■	-	-	0033-F028139**131**	10.80 лв		
			-	■	-	0033-F045140**955**	8.30 лв		
			-	■	■	0033-F046149**605**	8.58 лв		

Tiomos 120°

В цената не включва основа. Вижте основи на стр. 16-17

		Отстъп	Плавно		Без пружина	Код/цена		
			Със	Без		Клипс Монтаж с винтове	Цена	
Напълно покрит кант [1]		0	■	-	-	**0033-F028**138**547**	6.74 лв	
			-	■	-	**0033-F045**138**485**	4.26 лв	
			-	■	■	**0033-F046**138**607**	-.-- лв	
Покрит кант, [1] ниско рамо		3	■	-	-	**0033-F028**138**548**	6.31 лв	
			-	■	-	**0033-F045**138**486**	-.-- лв	
			-	■	■	**0033-F046**138**608**	-.-- лв	
Полуокрит кант, [2] средно рамо		9.5	■	-	-	**0033-F028**138**549**	7.56 лв	
			-	■	-	**0033-F045**138**487**	-.-- лв	
			-	■	■	**0033-F046**138**609**	-.-- лв	
Открит кант, [2] високо рамо		19	■	-	-	**0033-F028**138**550**	8.02 лв	
			-	■	-	**0033-F045**138**488**	-.-- лв	
			-	■	■	**0033-F046**138**610**	-.-- лв	

KSH Hadzhidimitrov
КСХ-Хаджидимитров ЕООД София, кв.Враждебна, ул. 3-та, 4 тел.: 02/ 943 45 34 www.obkov.com /e-mail: office@obkov.com

GRASS

TIOMOS ценови лист

Tiomos 155°

В цената не включва основа. Вижте основи на стр. 16-17

Припокриване		Отстъп	Плавно		Без пружина	Код/цена			
			Със	Без		Клипс Монтаж с винтове	Цена	Impresso без инструмент	Цена
Напълно покрит кант	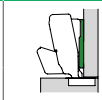	0	■	-	-	033-F028138**561**	14.59 лв		
			-	■	-	033-F045138**499**	10.90 лв		
			-	■	■	033-F046138**621**	13.21 лв		
Покрит кант,[1] ниско рамо		3	■	-	-	033-F028138**562**	13.24 лв		
			-	■	-	033-F045138**500**	11.04 лв		
			-	■	■	033-F046138**622**	11.38 лв		
Полуокрит кант,[1] средно рамо		9.5	■	-	-	033-F028138**563**	14.39 лв		
			-	■	-	033-F045138**501**	12.19 лв		
			-	■	■	033-F046138**623**	-.-- лв		

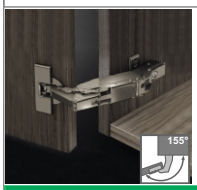

Tiomos 155° Тъмни

В цената не включва основа. Вижте основи на стр. 16-17

Припокриване		Отстъп	Плавно		Без пружина	Код/цена			
			Със	Без		Клипс Монтаж с винтове	Цена	Impresso без инструмент	Цена
Покрит кант, ниско рамо		3	■			0033-F028140**944**	19.12 лв		
Полуокрит кант, средно рамо		9.5	■			0033-F028140**942**	-.-- лв		

Tiomos 95°

В цената не включва основа. Вижте основи на стр. 16-17

Припокриване		Отстъп	Плавно		Без пружина	Код/цена			
			Със	Без		Клипс Монтаж с винтове	Цена	Impresso без инструмент	Цена
Напълно покрит кант[1]		0	■	-	-	0033-F028138567	8.84 лв	0033-F017139353	
			-	■	-	0033-F045138505	6.70 лв	0033-F034139324	
			-	■	■	0033-F046138627	-.-- лв	0033-F035139381	
Покрит кант,[1] ниско рамо	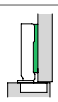	3	■	-	-	0033-F028138568	8.41 лв	0033-F017139354	
			-	■	-	0033-F045138506	6.22 лв	0033-F034139325	
			-	■	■	0033-F046138628	6.49 лв	0033-F035139382	
Полуокрит кант,[2] средно рамо		9.5	■	-	-	0033-F028138569	-.-- лв	0033-F017139355	
			-	■	-	0033-F045138507	7.51 лв	0033-F034139326	
			-	■	■	-	-.-- лв	-	
Открит кант,[2] високо рамо		19	■	-	-	0033-F028138570	10.12 лв	0033-F017139356	
			-	■	-	0033-F045138508	7.92 лв	0033-F034139327	
			-	■	■	-	-.-- лв	-	

KSH Hadzhidimitrov
КСХ-Хаджидимитров ЕООД София, кв.Враждебна, ул. 3-та, 4 тел.: 02/ 943 45 34 www.obkov.com /e-mail: office@obkov.com

GRASS

TIOMOS ценови лист

Tiomos 95° Тъмни

В цената не включва основа. Вижте основи на стр. 16-17

Припокриване		Отстъп	Плавно		Без пружина	Код/цена			
			Със	Без		Клипс Монтаж с винтове	Цена	Impresso без инструмент	Цена
Покрит кант,[1] ниско рамо		3	■	-	-	**0033-F028139138**	-.-- лв		
			-	■	-	**0033-F045149534**	-.-- лв		
			-	■	■	**0033-F046149609**	-.-- лв		
Полуокрит кант,[2] средно рамо		9.5	■	-	-	**0033-F028140936**	-.-- лв		
			-	■	-	**0033-F045149535**	-.-- лв		
			-	■	■	**0033-F046149610**	-.-- лв		
Открит кант,[2] високо рамо		19	■	-	-	**0033-F028140939**	-.-- лв		
			-	■	-	**0033-F045149536**	-.-- лв		
			-	■	■	**0033-F046149611**	-.-- лв		

Tiomos 110° AL (За алуминиева рамка)

В цената не включва основа. Вижте основи на стр. 16-17

Припокриване		Отстъп	Плавно		Без пружина	Код/цена			
			Със	Без		Клипс Монтаж с винтове	Цена	Impresso без инструмент	Цена
Напълно покрит кант[1]		0	■	-	-	0033-F028138**154**	10.20 лв	0033-F017139353	
			-	■	-	0033-F045138**061**	-,-- лв	0033-F034139324	
			-	■	■	0033-F046138**245**	-.-- лв	0033-F035139381	
Покрит кант,[1] ниско рамо		3	■	-	-	0033-F028138**155**	-.-- лв	0033-F017139354	
			-	■	-	0033-F045138**062**	7.50лв	0033-F034139325	
			-	■	■	0033-F046138**246**	-.-- лв	0033-F035139382	
Полуокрит кант,[2] средно рамо		9.5	■	-	-	0033-F028138**156**	-.-- лв	0033-F017139355	
			-	■	-	0033-F045138**063**	8.86 лв	0033-F034139326	
			-	■	■	0033-F046138**247**	-.-- лв	-	
Открит кант,[2] високо рамо		19	■	-	-	0033-F028138**157**	11.40 лв	0033-F017139356	
			-	■	-	0033-F045138**064**	-.-- лв	0033-F034139327	
			-	■	■	0033-F046138**248**	-.-- лв	-	

Tiomos 110° AL Тъмни (За алуминиева рамка)

В цената не включва основа. Вижте основи на стр. 16-17

Припокриване		Отстъп	Плавно		Без пружина	Код/цена			
			Със	Без		Клипс Монтаж с винтове	Цена	Impresso без инструмент	Цена
Покрит кант, ниско рамо		3	■	-	-	**0033-F028140404**	12.60 лв		
			-	■	-	**0033-F045149510**	10,24 лв		
			-	■	■	**0033-F046149594**	11.10 лв		

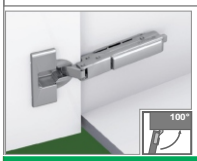

Tiomos 100 (за хладилник)

В цената не включва основа. Вижте основи на стр. 16-17

Припокриване		Отстъп	Плавно		Без пружина	Код		
			Със	Без		Клипс Монтаж с винтове	Цена	
Покрит кант,[1] ниско рамо		3		■		0033-F045139**071**	8.86 лв	

KSH Hadzhidimitrov
КСХ-Хаджидимитров ЕООД София, кв.Враждебна, ул. 3-та, 4 тел.: 02/ 943 45 34 www.obkov.com /e-mail: office@obkov.com

G*GRASS

TIOMOS ценови лист

Tiomos 110/90 (в една равнина)

В цената не включва основа. Вижте основи на стр. 16-17

Припокриване			Плавно		Без пружина	Код/цена		Препоръчителни основи (при дупчене на 5мм)
			Със	Без		Клипс Монтаж с винтове	Цена	
Покрит кант[1]	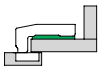		■	-	-	033-F028138**535**	16.85 лв	
			-	■	-	-		
Отрит кант,[1] високо рамо	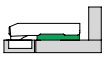		■	-	-	0033-F028138**536**	13.44 лв	Използвайте основа H=3, за да може вратата е в една равнина.
			-	■	-	0033-F045138**474**	9.73 лв	
			-	■	■	0033-F046138**596**	12.68 лв	

Tiomos 110/90 (в една равнина) Тъмни

Припокриване			Плавно		Без пружина	Код/цена		
			Със	Без		Клипс Монтаж с винтове	Цена	
Покрит кант[1]	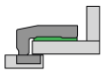		■	-	-	033-F028140**419**	-.-- лв	
			-	■	-	-		
Отрит кант,[1] високо рамо	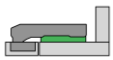		■	-	-	033-F028140**961**	21.20 лв	
			-	■	-	-		

Tiomos 110/30 (за монтаж на 30° шкаф)

В цената не включва основа. Вижте основи на стр. 16-17

Припокриване			Плавно		Без пружина	Код/цена		
			Със	Без		Клипс Монтаж с винтове	Цена	
Покрит кант,[1] ниско рамо			■	-	-	0033-F028138**529**	12.25 лв	
			-	■	-	0033-F045138**467**	8.75 лв	
			-	■	■	0033-F046138**589**	12.13 лв	
Отрит кант,[1] високо рамо			■	-	-	0033-F028138**530**	16.38 лв	
			-	■	-	0033-F045138**468**	13.07 лв	
			-	■	■	0033-F046138**590**	13.34 лв	

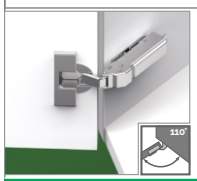

Tiomos 110/37 (за монтаж на 37° шкаф)

В цената не включва основа. Вижте основи на стр. 16-17

Припокриване			Плавно		Без пружина	Код/цена		
			Със	Без		Клипс Монтаж с винтове	Цена	
Покрит кант,[1] ниско рамо			■	-	-	0033-F028138**531**	15.14 лв	
			-	■	-	0033-F045138**469**	-.-- лв	
			-	■	■	0033-F046138**591**	-.-- лв	
Отрит кант,[1] високо рамо			■	-	-	0033-F028138**532**	16.39 лв	
			-	■	-	-		
			-	■	■	0033-F046138**592**	-.-- лв	

KSH Hadzhidimitrov
КСХ-Хаджидимитров ЕООД София, кв.Враждебна, ул. 3-та, 4 тел.: 02/ 943 45 34 www.obkov.com /e-mail: office@obkov.com

GRASS

TIOMOS ценови лист

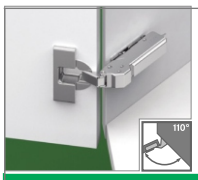

Tiomos 110/45 (за монтаж на 45˚ шкаф)

В цената не включва основа. Вижте основи на стр. 16-17

Припокриване			Плавно		Без пружина	Код/цена		
			Със	Без		Клипс Монтаж с винтове	Цена	
Покрит кант,[1] ниско рамо			■	-	-	0033-F028138**533**	11.04 лв	
			-	■	-	0033-F045138**471**	8.76 лв	
			-	■	■	0033-F046138**593**	12.16 лв	
Отрит кант, [1] високо рамо			■	-	-	0033-F028138**534**	16.57 лв	
			-	■	-	0033-F045138**472**	13.08 лв	
			-	■	■	-		

Tiomos 110/45 (за монтаж на 45˚ шкаф) Тъмни

Припокриване			Плавно		Без пружина	Код/цена		
			Със	Без		Клипс Монтаж с винтове	Цена	
Покрит кант[1]			■			0033-F028140**962**	-.-- лв	
Отрит кант, [1] високо рамо			■			0033-F028140**418**	-.-- лв	

Tiomos 120/-15 (за монтаж на -15˚ шкаф)

В цената не включва основа. Вижте основи на стр. 16-17

Припокриване			Плавно		Без пружина	Код/цена		
			Със	Без		Клипс Монтаж с винтове	Цена	
Покрит кант,[1] ниско рамо			■	-	-	0033-F028138**555**	15.70 лв	
			-	■	-	0033-F045138**493**	12.41 лв	

Tiomos 120/-30 (за монтаж на -30˚ шкаф)

В цената не включва основа. Вижте основи на стр. 16-17

Припокриване			Плавно		Без пружина	Код/цена		
			Със	Без		Клипс Монтаж с винтове	Цена	
Покрит кант,[1] ниско рамо			■	-	-	0033-F028138**556**	15.72 лв	
			-	■	-	0033-F045138**494**	12.73 лв	

Tiomos 120/-45 (за монтаж на -45˚ шкаф)

В цената не включва основа. Вижте основи на стр. 16-17

Припокриване			Плавно		Без пружина	Код/цена		
			Със	Без		Клипс Монтаж с винтове	Цена	
Покрит кант,[1] ниско рамо			■	-	-	0033-F028138**557**	16.00 лв	
			-	■	-	0033-F045138**495**	11.20 лв	

KSH Hadzhidimitrov
КСХ-Хаджидимитров ЕООД София, кв.Враждебна, ул. 3-та, 4 тел.: 02/ 943 45 34 www.obkov.com /e-mail: office@obkov.com

GRASS

TIOMOS ценови лист

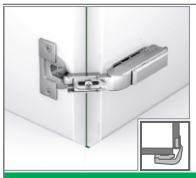

Tiomos PCC ъглова (за монтаж на ъгъл)

В цената не включва основа. Вижте основи на стр. 16-17

		Плавно		Без пружина	Код/цена		
		Със	Без		Клипс Монтаж с винтове	Цена	
		-	■	-	0033-F045138**517**	10.94 лв	

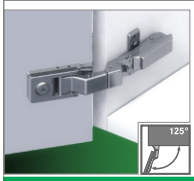

Tiomos Mirro (за монтаж на стъкло)

В цената не включва основа. Вижте основи на стр. 16-17

Припокриване	Застъп	Плавно		Без пружина	Код/цена		
		Със	Без		Клипс Монтаж с винтове	Цена	
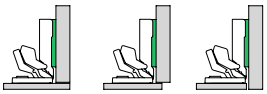	14	■	-	-	0033-F029140**325**	21.31 лв	
		-	■	-	0033-F047140**326**	16.67 лв	
		-	■	■	0033-F049140**327**	16.40 лв	
Тъмни 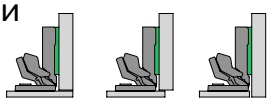	14	■	-	-	0033-F029140**468**	23.18 лв	
		-	■	-			
		-	■	■	0033-F049140**470**	-.-- лв	

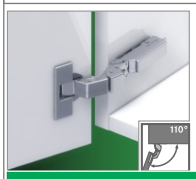

Tiomos M9 (за дебелини от 12 мм)

В цената не включва основа. Вижте основи на стр. 16-17
*За панти с обратна пружина използвайте Tipmatic Plus пуш стр. 19

Припокриване	Застъп	Плавно		Без пружина	Код/цена		
		Със	Без		Клипс Монтаж с винтове	Цена	
	14	■	-	-	0033-F029140**338**	15.79 лв	
		-	■	-	0033-F047140**335**	11.83 лв	
		-	■	■	0033-F049140**340**	12.17 лв	
Тъмни 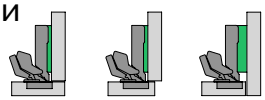		С мех. за самозатваряне			0033-F049140**361**	15.59 лв	
	14	■	-	-	0033-F029140**467**	21.25 лв	
		-	■	■	0033-F049140**472**	19.34 лв	

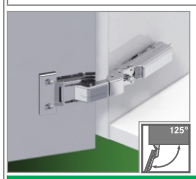

Tiomos M0 (за дебелини от 6 до 10 мм)

В цената не включва основа. Вижте основи на стр. 16-17

Припокриване	Застъп	Плавно		Без пружина	Код/цена		
		Със	Без		Клипс Монтаж с винтове	Цена	
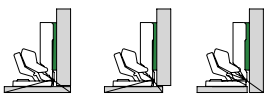	-	■	-	-	0033-F029140**331**	18.12 лв	
		-	■	-	0033-F047140**332**	15.34 лв	
		-	■	■	0033-F049140**333**	16.43 лв	

КСХ-Хаджидимитров ЕООД София, кв.Враждебна, ул. 3-та, 4 тел.: 02/ 943 45 34 www.obkov.com /e-mail: office@obkov.com

TIOMOS ценови лист

Основа с 1Д реглаж с пластина, монтаж с 4 винта 3.5x15 мм

За винтове	37/32	Височина	Цвят	Код	Цена
• Стомана, никелирана/тъмни • Закрепване с винтове за дърво Ø 3.5 x 15 mm • С удобно регулиране на височината (HV) 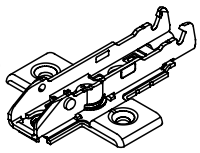	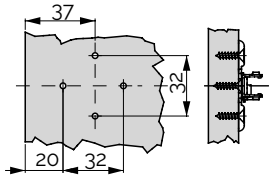	0	Никел	0033-**F058139746**	1.28 лв
			Тъмни	0033-**F058149629**	-.-- лв
		2	Никел	0033-**F058139747**	1.43 лв
			Тъмни	0033-**F058149630**	-.-- лв
		3	Никел	0033-**F058139748**	1.42 лв
			Тъмни	0033-**F058149631**	-.-- лв

Основа с 1Д реглаж, монтаж с 2 евровинта 6.3x10 мм и 2 винта 3.5x15 мм (за междинна страница на корпус)

С предварително монтирани евро винтове (10 mm)	37/32	Височина	Код	Цена
• Стомана,никелирана • Фиксиране с монтирани евро винтове Ø 6.3 x 10 mm • С удобно регулиране на височината (HV) • Подходяща за междинна \страница 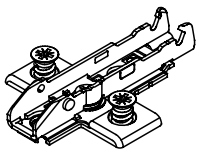	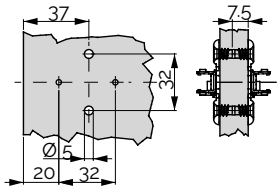	0	0033-**F058139863**	2.10 лв
		2	0033-**F058139864**	-.-- лв
		3	0033-**F058139865**	-.-- лв

Основа с 1Д реглаж с пластина, монтаж с 2 винта 3.5x15 мм

За винтове	37/32	Височина	Код	Цена
• Замак/стомана, никелирано покритие • Закрепване с винтове за дърво Ø 3.5 x 15 mm • С удобно регулиране на височината (HV) 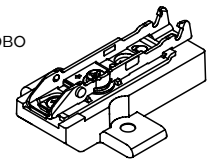	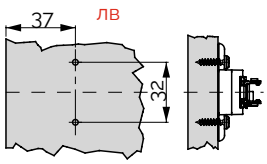	6	0033-**F058139892**	3.70 лв
		8	0033-**F058139886**	3.80 лв
		9	0033-**F058139887**	3.85 лв
		9.5	0033-**F058139888**	4.00 лв
		12	0033-**F058139893**	5.36 лв
		14	0033-**F058139889**	5.52 лв
		15	0033-**F058139890**	5.64 лв
		15.5		
		19	0033-**F058139894**	5.98 лв
		21	0033-**F058139895**	6.72 лв

Основа а приложения под ъгъл 20˚

За винтове	X/32	Височина	Код	Цена
• За приложения под ъгъл 20˚ • Замак/стомана, никелирано покритие • Закрепване с винтове за дърво Ø 3.5 x 15мм • С удобно регулиране на височината (HV) 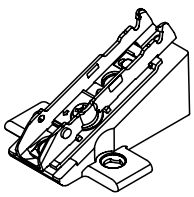	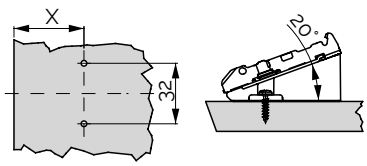	0	0033-**F058139902**	5.38 лв
		2	0033-**F058139903**	-.-- лв
		3	0033-**F058139904**	5.52 лв

Основа а приложения под ъгъл 20˚

С предварително монтирани евро винтове (13.5 мм)	X/32	Височина	Код	Цена
• За приложения под ъгъл 20˚ • Замак/стомана, никелирано покритие • Фиксиране с монтирани евро винтове Ø 6.3 x 13.5 мм • С удобно регулиране на височината (HV) 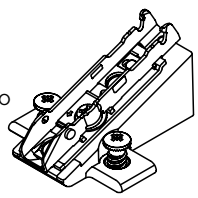	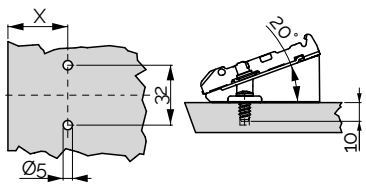	2	0033-**F058139907**	-.-- лв

КСХ-Хаджидимитров ЕООД София, кв.Враждебна, ул. 3-та, 4 тел.: 02/ 943 45 34 www.obkov.com /e-mail: office@obkov.com

TIOMOS ценови лист

1D ДЕЛТА МОНТАЖНА ПЛОЧА ЗА РАМКИ, 4-ТОЧКОВО ФИКСИРАНЕ

За винтове	9.5/32	Височина	Код	Цена
• Стомана, никелирана • С винтове за дърво Ø 3,5 x 15 mm • С удобно регулиране на височината (HV) 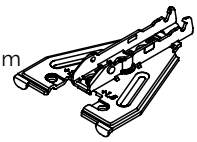	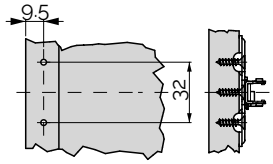	1.5	0033-**F058**139**825**	2.03 лв
		3.5	0033-**F058**139**826**	2.21 лв
		4.5	0033-**F058**139**827**	2.24 лв

МОНТАЖНА ПЛОЧА С ВГРАДЕНИ ПЛАНКИ ЗА РАМКИ, 3-ТОЧКОВО ЗАКРЕПВАНЕ

За винтове	10/32	Височина	Код	Цена
• За врати с открит кант • За използване с панти с отстъп 9,5 • Стомана/замак, никелирано покритие • Закрепване с винтове за дърво • С удобно регулиране на височината (HV) 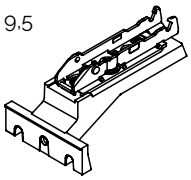	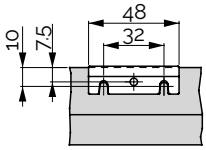	0	0033-**F058**139**831**	5.06 лв

Основа с 1Д реглаж, монтаж с 4 винта 3.5x15 мм

За винтове	37/32	Височина	Код	Цена
• Стомана, никелирана/тъмни • Закрепване с винтове за дърво Ø 3,5 x 15 mm • С удобно регулиране на височината (HV) 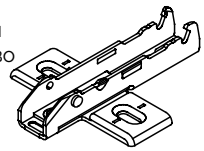	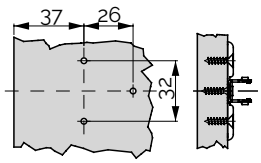	-2	0033-**F058**139**720**	1.01 лв
		0	0033-**F058**139**721**	0.62 лв
		2	0033-**F058**139**722**	1.01 лв
		3	0033-**F058**139**723**	1.03 лв

+5 градуса подложна планка -5 градуса подложна планка

За винтове	37/32	Код	Цена
• Замак/стомана, никелирано покритие • За поставяне под основа • До 3 подложки (препоръчваме проверка)	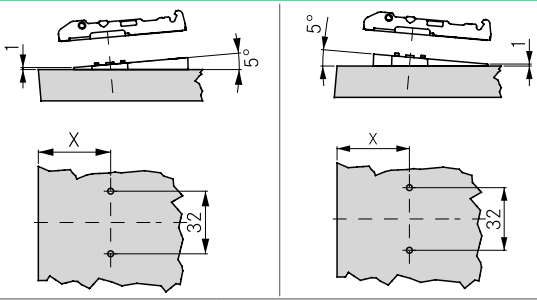	+5 градуса 0033-F072135**757**	1.66 лв
		-5 градуса 0033-F072135**758**	1.79 лв

Основа скрита с 1Д реглаж с пластина, монтаж с 2 винта 3.5x15 мм или 2 евровинта 6.3x13.5

For screw fitting	20/32	Височина	Цвят	Код	Цена
• Стомана, никелирана/тъмни • Закрепване с винтове за дърво Ø 3,5 x 15 mm или с евровинтове Ø 6,3 x 13,5 mm • С удобно регулиране на височината (HV) 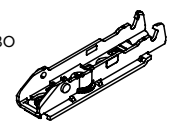	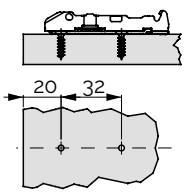	0	Никел	0033-**F059**139**701**	1.55 лв
			Тъмни	0033-**F059**139**977**	1.92 лв
		2	Никел	0033-**F059**139**702**	1.91 лв
			Тъмни	0033-**F059**139**978**	2.05 лв
		3	Никел	0033-**F059**139**703**	1.54 лв
			Тъмни	0033-**F059**139**979**	2.15 лв

KSH Hadzhidimitrov
КСХ-Хаджидимитров ЕООД София, кв.Враждебна, ул. 3-та, 4 тел.: 02/ 943 45 34 www.obkov.com /e-mail: office@obkov.com

GRASS

TIOMOS ценови лист

КАПАЧКИ ЗА ПАНТИ

Product image	Наименование	Отстъп	Код	Цена
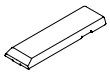	Капачка за рамото на пантата, стомана, никелирана, без щампа	0/3/9.5/19	**0033-F072135504**	0.30 лв
	Капачка за рамото на пантата, стомана, тъмна, без щампа		**0033-F072140519**	0.36 лв
	Капачка за рамото, **лява**, стомана, никелирана, с надпис GRASS	0/3/9.5/19	**0033-F072135551**	0.28 лв
	Капачка за рамото, **дясна**, стомана, никелирана, с надпис GRASS		**0033-F072135550**	0.28 лв
	Капачка за рамото на пантата с щипка за защита, пластмаса, черна, без надпис	0/3/9.5/19	**0033-F072140504**	-.-- лв
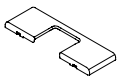	Капачка за чашката, стомана, никелирана, без надпис	–	**0033-F072135503**	0.47 лв
	Капачка за чашката, стомана, тъмна, без надпис		**0033-F072140520**	0.58 лв

КЛИПСИ ЗА НАМАЛЯВАНЕ НА ЪГЪЛ НА ОТВАРЯНЕ

	Наименование	Код	Цена
	Клипс за намаляване на ъгъла на отваряне 85˚ Може да се използва за всички стандартни и ъглови панти **Tiomos 110˚/120˚**. Предотвратява удара на вратата във фасадата или стената, когато е поставена в ъглите. Лесен монтаж без инструменти. Стомана.	**0033-F072135751**	0.88 лв
	Клипс за намаляване на ъгъла на отваряне 85˚ Може да се използва за всички модели **Tiomos Mirro, M9 и M0** Предотвратява удара на вратата във фасадата или стената, Лесен монтаж без инструменти. Пластмаса, черен цвят	**0033-F072135871**	0.94 лв
	Клипс за намаляване на ъгъла на отваряне 120˚ Може да се използва за всички панти **Tiomos 155˚**. Предотвратява удара на вратата във фасадата или стената, Лесен монтаж без инструменти. Пластмаса, черен цвят	**0033-F072135753**	1.04 лв

КЛИПС ЗА ПРЕДОТВРАТЯВАНЕ НА НЕВОЛНОТО ОТКАЧАНЕ НА ПАНТАТА

	Designation		Код	Цена
	Може да се използва за всички стандартни панти на Tiomos. Предпазва пантата от неволно откачане от монтажната плоча. Лесен монтаж без инструменти.		**0033-F072135807**	0.34 лв

TIOMOS MIRRO

			Цена
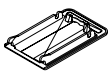	ЦАМ адаптор за Tiomos Mirro за огледало	0033-F072135**868**	4.27 лв
	Адаптор за стъкло за панти Nexis и Tiomos	0033-F069073**731**	1.76 лв

TIOMOS шаблон

- Лесен за ползване
- Разстояние до чашката 3 – 5 mm
- Посравяне в отвора на чашката
- За склрити основи
- За нормални основи

	Код	Цена
	0033-F146135865202	7.55 лв

TIOMOS инструмент разпробиване

- Използва се за пробиване за винтове Ø 3.5 mm.

	Код	Цена
	003-F146035692299	117.68 лв

KSH Hadzhidimitrov
КСХ-Хаджидимитров ЕООД София, кв.Враждебна, ул. 3-та, 4 тел.: 02/ 943 45 34 www.obkov.com /e-mail: office@obkov.com

GRASS

TIOMOS ценови лист

Tipmatic пуш	За пробиване	Цвят	Код/цена
• Drill edge cover 1 mm • Пробиване на отвор на лицето • Пластмаса: платинено сиво (RAL 7036)/ черно (RAL 9005) • Включва самозалепваща се пластина плоча и винт 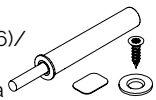	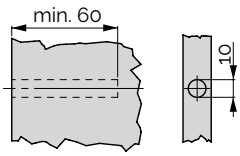	Платинено сиво (RAL 7036)	**F069135396** 8.11 лв
		Черен (RAL 9005)	**F069135338** -.-- лв

Tipmatic Plus пуш (за панти с обратна птужина)	За пробиване	Код/цена
• Drill edge cover 1 mm • Пробиване на отвор на лицето • Пластмаса RAL 7035, светлосиво • Включва самозалепваща се пластина, плоча и винт 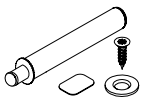	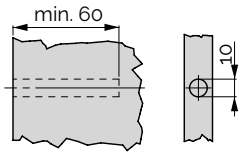	**F069135061** 11.03 лв

Адаптер за 28 и 37	Product image	За винтове	Код/цена
• Подходящ за разстояние между отворите 28 и 37 мм • Закрепване със специални евро винтове (Ø 6,3 x 13,5 mm) или винтове за ПДЧ (Ø 3,5 x 13 mm) • Пластмаса RAL 7035, светлосиво	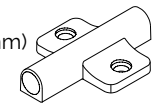	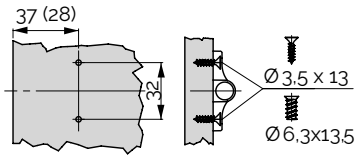	**F069063310** 0.71 лв

Адаптер за рамка	Product image	За винтове	Код/цена
• За бърз монтаж • Закрепване с винтове за ПДЧ (Ø 3,5 x 13 mm) • Пластмаса RAL 7035, светлосиво	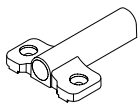	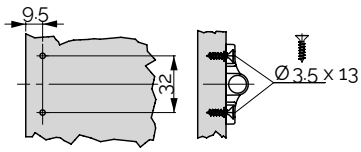	**F069073697** 0.67 лв

Линеен адаптер	Product image	За винтове	Код/цена
• Дизайнерско решение - също и за врати открит кант • Закрепване с винтове за ПДЧ (Ø 3,5 x 13 mm) • Пластмаса RAL 7035, светлосиво	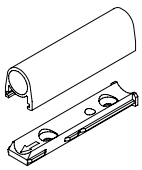	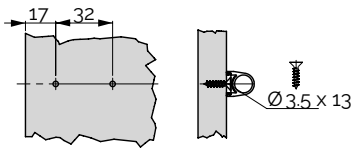	**F069073696** 1.27 лв

KSH Hadzhidimitrov
КСХ-Хаджидимитров ЕООД София, кв.Враждебна, ул. 3-та, 4 тел.: 02/ 943 45 34 www.obkov.com /e-mail: office@obkov.com

G*GRASS

TIOMOS панта клипс 110 градуса (до 24 мм дебелина на вратата)

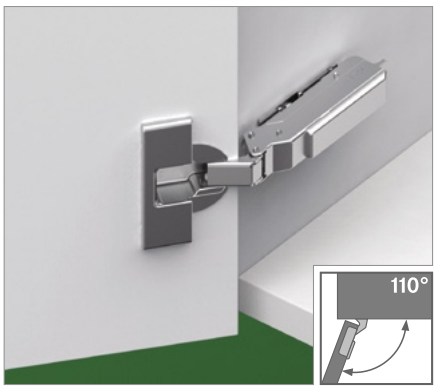

- Отваряне 110 °
- Оптимална за дебелини до 24 мм
- Реглаж в дълбочина
- Минимална фуга
- 3Д реглаж с подходяща основа

Има ги в 3 варианта
- С вградено плавно (3 степенно регулиране на силата)
- Без плавно затваряне
- Без пружина

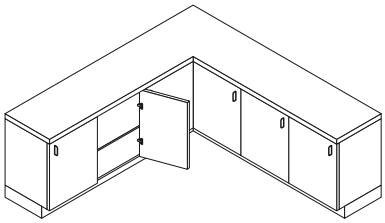

ИНФОРМАЦИЯ ЗА ПОРЪЧКА ЗА РАЗПРОБИВАНЕ 45/9.5

Припокриване		Отстъп	Плавно		Без пружина	*С обратна пружина	Код/цена		Impresso
			Със	Без			Клипс Монтаж с винтове		Без винтове за чашката
Напълно покрит кант [1]		0	■	-	-	-	0033-**F028**138**519**		
			-	■	-	-	0033-**F045**138**457**		
			-	■	■	-	0033-**F046**138**579**		
Покрит кант,[1] ниско рамо		3	■	-	-	-	0033-**F028**138**520**		0033-**F017**139**500**
			-	■	-	-	0033-**F045**138**458**		
			-	■	■	-	0033-**F046**138**580**		
			-	-	-	■	0033-**F046**140**360**		
Полуокрит кант,[2] средно рамо		9.5	■	-	-	-	0033-**F028**138**521**		0033-**F017**139**501**
			-	■	-	-	0033-**F045**138**459**		
			-	■	■	-	0033-**F046**138**581**		
			-	-	-	■	0033-**F046**140**365**		
Открит кант,[2] високо рамо		19	■	-	-	-	0033-**F028**138**522**		0033-**F017**139**502**
			-	■	-	-	0033-**F045**138**460**		
			-	■	■	-	0033-**F046**138**582**		
			-	-	-	■	0033-**F046**140**366**		

[1] Материал на чашката: стомана, никел/ материал на тялото: стомана, никел
[2] Материал на чашката: стомана, никел/ материал на тялото: цам, никел
[3] За панти с обратна пружина използвайте Tipmatic Plus пуш

ИНФОРМАЦИЯ ЗА ПОРЪЧКА ЗА РАЗПРОБИВАНЕ 45/9.5 ТЪМНИ

Припокриване		Отстъп	Плавно		Без пружина	Код/цена			
			Със	Без		Клипс Монтаж с винтове		Impresso без инструмент	Цена
Покрит кант, ниско рамо		3	■	-	-	0033-F028139**129**			
			-	■	-	0033-F045140**958**			
			-	■	■	0033-F046149**603**			
Полуокрит кант, средно рамо		9.5	■	-	-	0033-F028139**130**			
			-	■	-	0033-F045140**952**			
			-	■	■	0033-F046149**604**			
Открит кант, високо рамо		19	■	-	-	0033-F028139**131**			
			-	■	-	0033-F045140**955**			
			-	■	■	0033-F046149**605**			

Материал на чашката: стомана, никел/ материал на тялото: стомана, тъмни
Материал на чашката: стомана, никел/ материал на тялото: цам, тъмни

ПРЕПРАТКИ КЪМ СТРАНИЦИ

Предимства и Тех. характер.	04	Панти, схеми и чертежи	20	Помощни средства за монтаж	19
Съдържание	08	Монтажни пластини/основи	65	Tipmatic Пуш	72
Ценови лист	10	Аксесоари - капачки, клипс	19	Техническа информация	74

KSH Hadzhidimitrov
КСХ-Хаджидимитров ЕООД София, кв.Враждебна, ул. 3-та, 4 тел.: 02/ 943 45 34 www.obkov.com /e-mail: office@obkov.com

GRASS

TIOMOS панта клипс 110 градуса (до 24 мм дебелина на вратата)

ИНФОРМАЦИЯ ЗА МОНТАЖ

Всички размери са в милиметри

Напълно покрит кант K0

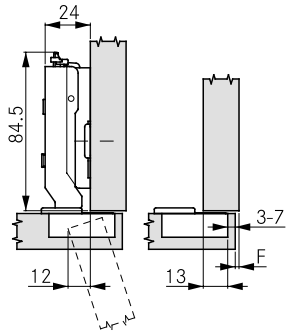

Височина на монтажната плоча 2

Припокриване на врата \ Разстояние до чашката	3	4	5	6	7
24.0					-2
23.0				-2	
22.0			-2		0
21.0		-2		0	
20.0	-2		0		2
19.0		0		2	3
18.5					3.5
18.0	0		2	3	
17.5				3.5	
17.0		2	3		
16.5			3.5		
16.0	2	3			
15.5		3.5			
15.0	3				
14.5	3.5				
Височина на плоча					

Покриткант K3

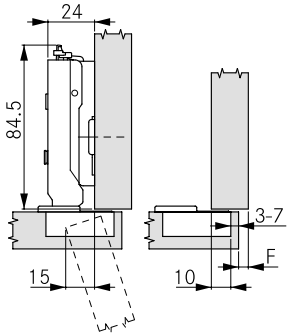

Височина на монтажната плоча 2

Припокриване на врата \ Разстояние до чашката	3	4	5	6	7
21.0					-2
20.0				-2	
19.0			-2		0
18.0		-2		0	
17.0	-2		0		2
16.5					
16.0		0		2	3
15.5					3.5
15.0	0		2	3	
14.5				3.5	
14.0		2	3		
13.5			3.5		
13.0	2	3			
12.5		3.5			
12.0	3				
11.5	3.5				
Височина на плоча					

Полуокрит кант K9.5

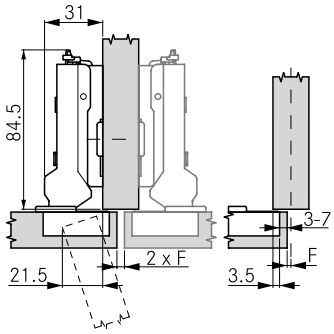

Височина на монтажната плоча 2

Припокриване на врата \ Разстояние до чашката	3	4	5	6	7
14.5					-2
13.5				-2	
12.5			-2		0
11.5		-2		0	
10.5	-2		0		2
10.0					
9.5		0		2	3
9.0					3.5
8.5	0		2	3	
8.0				3.5	
7.5		2	3		
7.0			3.5		
6.5	2	3			
6.0		3.5			
5.5	3				
5.0	3.5				
Височина на плоча					

Открит кант [1] K19

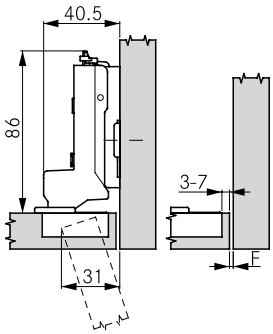

Височина на монтажната плоча 2

[1] Настройте монтажната плоча назад според дебелината на вратата +1,5 мм

Фуга на врата \ Разстояние до чашката	3	4	5	6	7
0.0		0		2	3
0.5					3.5
1.0	0		2	3	
1.5				3.5	
2.0		2	3		
3.0	2	3			
4.0	3				
Височина на плоча					

Минимално отстояние

Дебелина на вратата \ Разстояние до чашката	3	4	5	6	7
24.0	1.0	1.0	1.0	1.2[2]	2.1[2]
22.0	1.0	1.0	1.0	1.0	1.5[2]
21.0	1.0	1.0	1.0	1.0	1.2[2]
20.0	1.0	1.0	1.0	1.0	1.0
19.0	1.0	1.0	1.0	1.0	1.0
18.0	1.0	1.0	1.0	1.0	1.0
17.0	1.0	1.0	1.0	1.0	1.0
16.0	1.0	1.0	1.0	1.0	1.0
Минималното отстояние					

[2] 1.0 с ъгъл на отваряне 85˚

Минимални фуги

Дебелина на вратата \ Разстояние до чашката	3	4	5	6	7
24.0	2.4	2.1	2.1	2.1	2.0
22.0	1.6	1.6	1.6	1.5	1.5
21.0	1.4	1.3	1.3	1.3	1.3
20.0	1.1	1.1	1.1	1.1	1.1
19.0	0.9	0.9	0.9	0.9	0.9
18.0	0.7	0.7	0.7	0.7	0.7
17.0	0.6	0.6	0.6	0.6	0.6
16.0	0.6	0.6	0.6	0.6	0.6
Минимална фуги (F)					

Ъгъл на отваряне 85˚

Дебелина на вратата \ Разстояние до чашката	3	4	5	6	7
36.0	11.1	10.3	9.7	9.1	8.5
30.0	5.4	4.8	4.4	4.3	4.2
28.0	3.7	3.6	3.5	3.4	3.3
26.0	2.9	2.8	2.8	2.7	2.6
24.0	2.2	2.1	2.1	2.1	2.0
22.0	1.6	1.6	1.6	1.5	1.5
21.0	1.4	1.3	1.3	1.3	1.3
20.0	1.1	1.1	1.1	1.1	1.1
19.0	0.9	0.9	0.9	0.9	0.9
18.0	0.7	0.7	0.7	0.7	0.7
16.0	0.6	0.6	0.6	0.6	0.6
Минимална фуги (F)[3] при 85˚					

[3] Клипс за намаляване на ъгъла на отваряне 85˚

БЕЛЕЖКИ

Минималното отстояние е разстоянието, което се изисква между лицевата страна на шкафа и затворената врата, за да може вратата да се отваря безпрепятствено.

Минимална фуга за се отнася за врати със скосени ръбове (R = 1 mm) с фабрична настройка.

За врати с дебелина от 24 мм се препоръчва пробен монтаж.

РАЗМЕРИ НА ЧАШКАТА

За винт

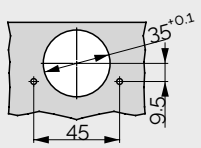

За дюбел

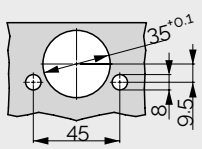

Комбиниран модел на пробиване Impresso

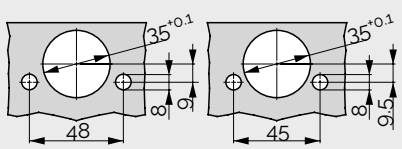

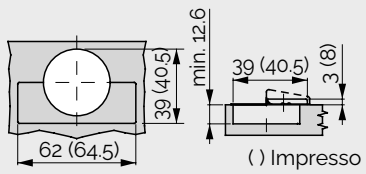

KSH Hadzhidimitrov
КСХ-Хаджидимитров ЕООД София, кв.Враждебна, ул. 3-та, 4 тел.: 02/ 943 45 34 www.obkov.com /e-mail: office@obkov.com

G*GRASS

TIOMOS панта клипс 120 градуса (до 24 мм дебелина на вратата)

- Отваряне 120 °
- Оптимална за дебелини до 22 мм
- Реглаж в дълбочина
- Минимална фуга
- 3Д реглаж с подходяща основа

Има ги в 3 варианта
- С вградено плавно (3 степенно регулиране на силата)
- Без плавно затваряне
- Без пружина

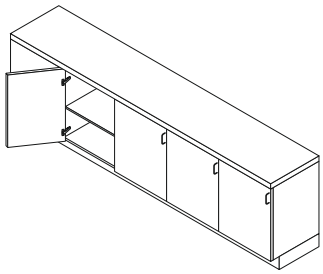

ИНФОРМАЦИЯ ЗА ПОРЪЧКА ЗА РАЗПРОБИВАНЕ 45/9.5

		Отстъп	Плавно		Без пружина	Код/цена		
			Със	Без		Клипс Монтаж с винтове		
Напълно покрит кант [1]		0	■	-	-	**0033-F028138547**		
			-	■	-	**0033-F045138485**		
			-	■	■	**0033-F046138607**		
Покрит кант,[1] ниско рамо		3	■	-	-	**0033-F028138548**		
			-	■	-	**0033-F045138486**		
			-	■	■	**0033-F046138608**		
Полуокрит кант,[2] средно рамо		9.5	■	-	-	**0033-F028138549**		
			-	■	-	**0033-F045138487**		
			-	■	■	**0033-F046138609**		
Открит кант,[2] високо рамо		19	■	-	-	**0033-F028138550**		
			-	■	-	**0033-F045138488**		
			-	■	■	**0033-F046138610**		

[1] Материал на чашката: стомана, никел/ материал на тялото: стомана, никел
[2] Материал на чашката: стомана, никел/ материал на тялото: цам, никел

ПРЕПРАТКИ КЪМ СТРАНИЦИ

Предимства и Тех. характер.	04	Панти, схеми и чертежи	20	Помощни средства за монтаж	19
Съдържание	08	Монтажни пластини/основи	65	Tipmatic Пуш	72
Ценови лист	10	Аксесоари - капачки, клипс	19	Техническа информация	74

KSH Hadzhidimitrov
КСХ-Хаджидимитров ЕООД София, кв.Враждебна, ул. 3-та, 4 тел.: 02/ 943 45 34 www.obkov.com /e-mail: office@obkov.com

GRASS

TIOMOS панта клипс 120 градуса (до 24 мм дебелина на вратата)

ИНФОРМАЦИЯ ЗА МОНТАЖ

Всички размери са в милиметри

Напълно покрит кант K0

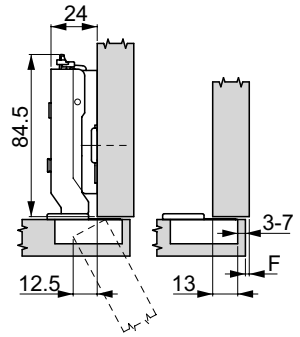

Височина на монтажната плоча 2

Припокриване на врата \ Разстояние до чашката	3	4	5	6	7
24.0					-2
23.0				-2	
22.0			-2		0
21.0		-2		0	
20.0	-2		0		2
19.0		0		2	3
18.5					3.5
18.0	0		2	3	
17.5				3.5	
17.0		2	3		
16.5			3.5		
16.0	2	3			
15.5		3.5			
15.0	3				
14.5	3.5				
Височина на плоча					

Покриткант K3

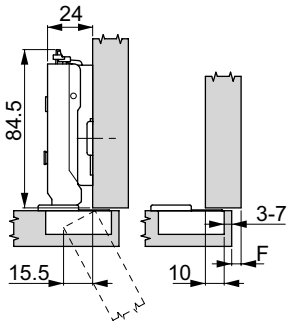

Височина на монтажната плоча 2

Припокриване на врата \ Разстояние до чашката	3	4	5	6	7
21.0					-2
20.0				-2	
19.0			-2		0
18.0		-2		0	
17.0	-2		0		2
16.5					
16.0		0		2	3
15.5					3.5
15.0	0		2	3	
14.5				3.5	
14.0		2	3		
13.5			3.5		
13.0	2	3			
12.5		3.5			
12.0	3				
11.5	3.5				
Височина на плоча					

Полуокрит кант K9.5

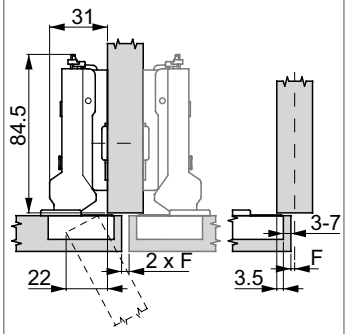

Височина на монтажната плоча 2

Припокриване на врата \ Разстояние до чашката	3	4	5	6	7
14.5					-2
13.5				-2	
12.5			-2		0
11.5		-2		0	
10.5	-2		0		2
10.0					
9.5		0		2	3
9.0					3.5
8.5	0		2	3	
8.0				3.5	
7.5		2	3		
7.0			3.5		
6.5	2	3			
6.0		3.5			
5.5	3				
5.0	3.5				
Височина на плоча					

Открит кант [1] K19

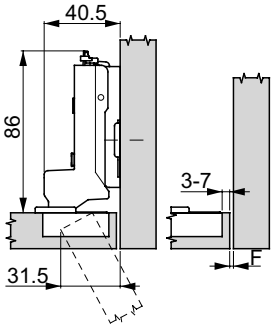

Височина на монтажната плоча 2

[1] Настройте монтажната плоча назад според дебелината на вратата +1,5 мм

Фуга на врата \ Разстояние до чашката	3	4	5	6	7
0.0		0		2	3
0.5					3.5
1.0	0		2	3	
1.5				3.5	
2.0		2	3		
3.0	2	3			
4.0	3				
Височина на плоча					

Минимално отстояние

Дебелина на вратата \ Разстояние до чашката	3	4	5	6	7
24.0	1.2[2]	2.1[2]	3.0[2]	3.9[2]	4.7[2]
22.0	1.0	1.1[2]	2.0[2]	2.9[2]	3.8[2]
21.0	1.0	1.0	1.6[2]	2.4[2]	3.3[2]
20.0	1.0	1.0	1.1[2]	2.0[2]	2.9[2]
19.0	1.0	1.0	1.0	1.5[2]	2.4[2]
18.0	1.0	1.0	1.0	1.0	1.9[2]
17.0	1.0	1.0	1.0	1.0	1.5[2]
16.0	1.0	1.0	1.0	1.0	1.0
Минималното отстояние					

[2] 1.0 с ъгъл на отваряне 85˚

Минимални фуги

Дебелина на вратата \ Разстояние до чашката	3	4	5	6	7
24.0	6.4	5.4	4.4	3.4	2.4
22.0	3.0	2.0	1.5	1.5	1.5
21.0	1.4	1.3	1.3	1.3	1.3
20.0	1.1	1.1	1.1	1.1	1.1
19.0	0.9	0.9	0.9	0.9	0.9
18.0	0.7	0.7	0.7	0.7	0.7
17.0	0.6	0.6	0.6	0.6	0.6
16.0	0.6	0.6	0.6	0.6	0.6
Минимална фуги (F)					

Ъгъл на отваряне 85˚

Дебелина на вратата \ Разстояние до чашката	3	4	5	6	7
36.0	11.1	10.3	9.7	9.1	8.5
30.0	5.4	4.8	4.4	4.3	4.2
28.0	3.7	3.6	3.5	3.4	3.3
26.0	2.9	2.8	2.8	2.7	2.6
24.0	2.2	2.1	2.1	2.1	2.0
22.0	1.6	1.6	1.6	1.5	1.5
21.0	1.4	1.3	1.3	1.3	1.3
20.0	1.1	1.1	1.1	1.1	1.1
19.0	0.9	0.9	0.9	0.9	0.9
18.0	0.7	0.7	0.7	0.7	0.7
16.0	0.6	0.6	0.6	0.6	0.6
Минимална фуги (F)[3] при 85˚					

[3] Клипс за намаляване на ъгъла на отваряне 85˚

БЕЛЕЖКИ

Минималното отстояние е разстоянието, което се изисква между лицевата страна на шкафа и затворената врата, за да може вратата да се отваря безпрепятствено.

Минимална фуга за се отнася за врати със скосени ръбове (R = 1 mm) с фабрична настройка.

За врати с дебелина от 24 мм се препоръчва пробен монтаж.

РАЗМЕРИ НА ЧАШКАТА

За винт

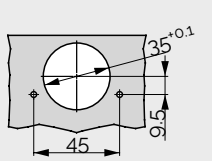

За дюбел

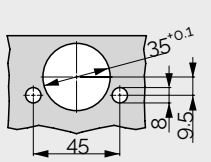

Комбиниран модел на пробиване Impresso

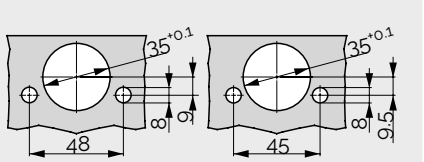

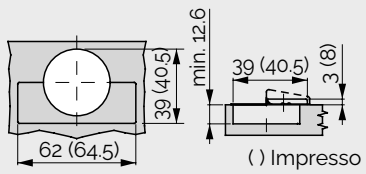

KSH Hadzhidimitrov
КСХ-Хаджидимитров ЕООД София, кв.Враждебна, ул. 3-та, 4 тел.: 02/ 943 45 34 www.obkov.com /e-mail: office@obkov.com

GRASS

TIOMOS панта клипс 155 градуса (до 32 мм дебелина на вратата)

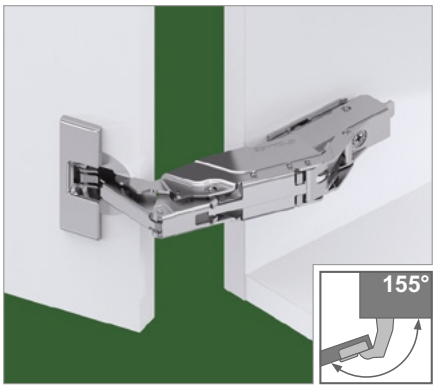

- Отваряне 1 55˚
- За вградени чекмеджета или за изтеглящи рафтове
- Оптимална за дебелини до 32 мм
- Реглаж в дълбочина
- Минимална фуга
- 3 Д реглаж с подходяща основа

Има ги в 3 варианта

- С вградено плавно (3 степенно регулиране на силата)
- Без плавно затваряне
- Без пружина

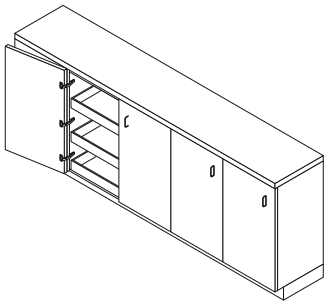

ИНФОРМАЦИЯ ЗА ПОРЪЧКА ЗА РАЗПРОБИВАНЕ 45/9.5

Припокриване		Отстъп	Плавно		Без пружина	Код/цена			
			Със	Без		Клипс Монтаж с винтове		Impresso без инструмент	Цена
Напълно покрит кант		0	■	-	-	033-F028138**561**			
			-	■	-	033-F045138**499**			
			-	■	■	033-F046138**621**			
Покрит кант,[1] ниско рамо		3	■	-	-	033-F028138**562**			
			-	■	-	033-F045138**500**			
			-	■	■	033-F046138**622**			
Полуокрит кант,[1] средно рамо		9.5	■	-	-	033-F028138**563**			
			-	■	-	033-F045138**501**			
			-	■	■	033-F046138**623**			

[1] Материал на чашката: стомана, никел/ материал на тялото: стомана, никел

Припокриване		Отстъп	Плавно		Без пружина	Код/цена			
			Със	Без		Клипс Монтаж с винтове		Impresso без инструмент	
Покрит кант, ниско рамо		3	■			0033-F045149**534**			
Полуокрит кант, средно рамо		9.5	■			0033-F028140**942**			

Материал на чашката: стомана, никел/ материал на тялото: стомана, тъмни

За скосени врати (от всички страни)

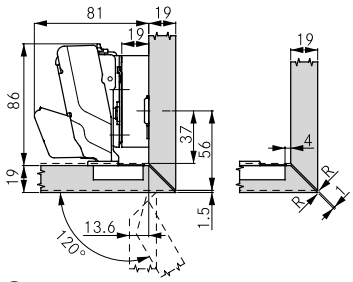

При отстъп 0, височина на монтажната плоча 19 мм и разстояние до чашката 4 мм, ръбовете на вратата и шкафа могат да се срещнат под скосени ъгли от всички 4 страни.

Може да използвата 120° клипс за ограничаване

Дебелина на вратата (TS)

	Скосяване, от 4 страни	Скосяване, странично
	R (min.)	R (min.)
19-20	1.0	0
22	2.0	0
24	3.0	1.0
26	4.2	2.5
28	5.4	3.8
30	6.5	5.3

За вътрешни чекмеджета

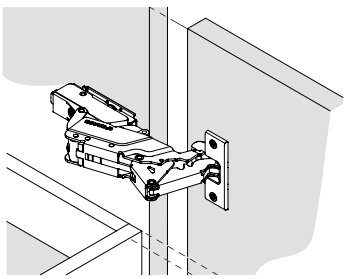

При отстъп 0 и при всички дебелини на монтажната плоча вратата стърчи навътре под ъгъл 90˚. При отстъп 3 и височина на монтажната плоча 3 mm вратата е в една равнина с шкафа.

Клипс за ограничаване на отварянето

	Описание
	120˚ градусов клипс за ограничаване на отварянето Подходящ за всички Tiomos 155˚ панти. Предотвратява удрянето на вратата в корпуса или стената. Лесно поставяне без инструмент. Пластмаса, черно

0033-F072135753 1,15 лв

KSH Hadzhidimitrov
КСХ-Хаджидимитров ЕООД София, кв.Враждебна, ул. 3-та, 4 тел.: 02/ 943 45 34 www.obkov.com /e-mail: office@obkov.com

GRASS

TIOMOS панта клипс 155 градуса (до 32 мм дебелина на вратата)

ИНФОРМАЦИЯ ЗА МОНТАЖ

Всички размери са в милиметри

Напълно покрит кант K0

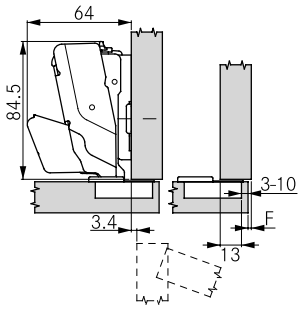

Височина на монтажната плоча 2

Припокриване на врата \ Разстояние до чашката	3	4	5	6	7	8	9	10
27.0								-2
26.0							-2	
25.0						-2		0
24.0					-2		0	
23.0				-2		0		2
22.0			-2		0		2	3
21.0		-2		0		2	3	
20.0	-2		0		2	3		
19.0		0		2	3			
18.5					3.5			
18.0	0		2	3				
17.5				3.5				
17.0		2	3					
16.5			3.5					
16.0	2	3						
15.5		3.5						
15.0	3							
14.5	3.5							
Височина на плоча								

Покриткант K3

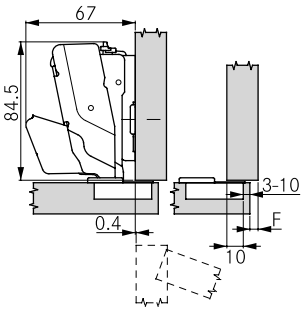

Височина на монтажната плоча 2

Припокриване на врата \ Разстояние до чашката	3	4	5	6	7	8	9	10
24.0								-2
23.0							-2	
22.0						-2		0
21.0					-2		0	
20.0				-2		0		2
19.0			-2		0		2	3
18.0		-2		0		2	3	
17.0	-2		0		2	3		
16.5						3.5		
16.0		0		2	3			
15.5					3.5			
15.0	0		2	3				
14.5				3.5				
14.0		2	3					
13.5			3.5					
13.0	2	3						
12.5		3.5						
12.0	3							
11.5	3.5							
Височина на плоча								

Полуокрит кант K9.5

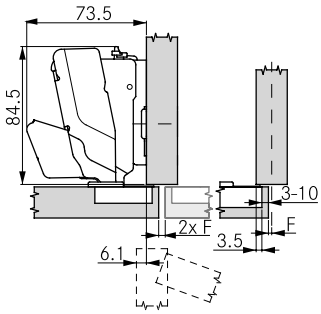

Височина на монтажната плоча 2

Припокриване на врата \ Разстояние до чашката	3	4	5	6	7	8	9	10
17.5								-2
16.5							-2	
15.5						-2		0
14.5					-2		0	
13.5				-2		0		2
12.5			-2		0		2	3
11.5		-2		0		2	3	
10.5	-2		0		2	3		
10.0						3.5		
9.5		0		2	3			
9.0					3.5			
8.5	0		2	3				
8.0				3.5				
7.5		2	3					
7.0			3.5					
6.5	2	3						
6.0		3.5						
5.5	3							
5.0	3.5							
Височина на плоча								

Открит кант [1] K19

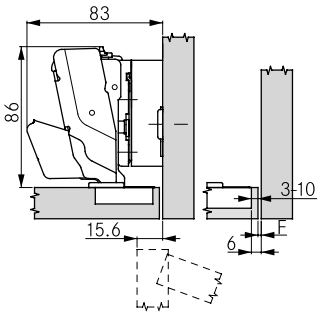

Отстъп 0, Височина на монтажната плоча 21

[1] Настройте монтажната плоча назад според дебелината на вратата +1.5 мм

Фуга на врата \ Разстояние до чашката	3	4	5	6
0.0		19		21
0.5				
1.0	19		21	
1.5				
2.0		21		
3.0	21			
4.0				
Височина на плоча				

Минимално отстояние

Дебелина на вратата \ Разстояние до чашката	3	4	5	6	7	8	9	10
32.0	1.0	1.0						
31.0	1.0	1.0	1.0					
30.0	1.0	1.0	1.0					
29.0	1.0	1.0	1.0	1.0	1.0	1.0	1.0	1.0
28.0	1.0	1.0	1.0	1.0	1.0	1.0	1.0	1.0
26.0	1.0	1.0	1.0	1.0	1.0	1.0	1.0	1.0
25.0	1.0	1.0	1.0	1.0	1.0	1.0	1.0	1.0
24.0	1.0	1.0	1.0	1.0	1.0	1.0	1.0	1.0
22.0	1.0	1.0	1.0	1.0	1.0	1.0	1.0	1.0
21.0	1.0	1.0	1.0	1.0	1.0	1.0	1.0	1.0
20.0	1.0	1.0	1.0	1.0	1.0	1.0	1.0	1.0
18.0	1.0	1.0	1.0	1.0	1.0	1.0	1.0	1.0
16.0	1.0	1.0	1.0	1.0	1.0	1.0	1.0	1.0
Минималното отстояние								

Минимални фуги

Дебелина на вратата \ Разстояние до чашката	3	4	5	6	7	8	9	10
32.0	0.2	0.2						
31.0	0.2	0.2	0.2	0.2				
30.0	0.2	0.2	0.2	0.2	0.2			
29.0	0.2	0.2	0.2	0.2	0.2	0.2	0.2	
28.0	0.0	0.0	0.0	0.0	0.0	0.0	0.0	0.0
26.0	0.0	0.0	0.0	0.0	0.0	0.0	0.0	0.0
25.0	0.0	0.0	0.0	0.0	0.0	0.0	0.0	0.0
24.0	0.0	0.0	0.0	0.0	0.0	0.0	0.0	0.0
22.0	0.0	0.0	0.0	0.0	0.0	0.0	0.0	0.0
21.0	0.0	0.0	0.0	0.0	0.0	0.0	0.0	0.0
20.0	0.0	0.0	0.0	0.0	0.0	0.0	0.0	0.0
18.0	0.0	0.0	0.0	0.0	0.0	0.0	0.0	0.0
16.0	0.0	0.0	0.0	0.0	0.0	0.0	0.0	0.0
Минимална фуги (F)								

Възможно само с клипса за намаляване на ъгъла 120˚

БЕЛЕЖКИ

Минималното отстояние е разстоянието, което се изисква между лицевата страна на шкафа и затворената врата, за да може вратата да се отваря безпрепятствено.

Минимална фуга за се отнася за врати със скосени ръбове (R = 1 mm) с фабрична настройка.

При дебелина на вратата до 28 мм не са необходими никакви фуги. За врати с дебелина от 29 мм препоръчваме пробен монтаж.

РАЗМЕРИ НА ЧАШКАТА

За винт

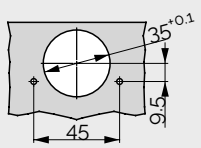

За дюбел

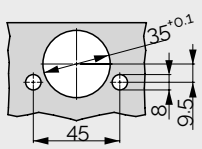

Комбиниран модел на пробиване Impresso

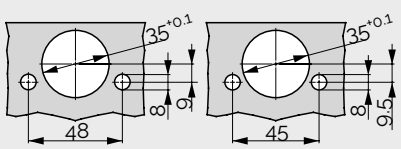

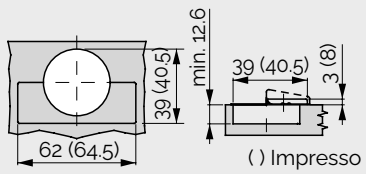

KSH Hadzhidimitrov
КСХ-Хаджидимитров ЕООД София, кв.Враждебна, ул. 3-та, 4 тел.: 02/ 943 45 34 www.obkov.com /e-mail: office@obkov.com

G*GRASS

TIOMOS панта клипс 95 градуса (до 28 мм дебелина на вратата)

- Ъгъл на отваряне 95°
- Оптимални разкрития за врати с дебелина до 28 мм
- С удобно регулиране на дълбочината
- Триизмерно регулиране със съответната монтажна плоча
- Повърхности: Никел или Тъмен (особено за тъмни материали)

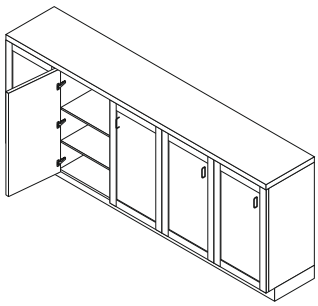

ИНФОРМАЦИЯ ЗА ПОРЪЧКА ЗА РАЗПРОБИВАНЕ 45/9.5

Припокриване		Отстъп	Плавно		Без пружина	Код/цена			
			Със	Без		Клипс Монтаж с винтове		Impresso без инструмент	
Напълно покрит кант [1]		0	■	-	-	0033-F028138567		0033-F017139353	
			-	■	-	0033-F045138505		0033-F034139324	
			-	■	■	0033-F046138627		0033-F035139381	
Покрит кант,[1] ниско рамо		3	■	-	-	0033-F028138568		0033-F017139354	
			-	■	-	0033-F045138506		0033-F034139325	
			-	■	■	0033-F046138628		0033-F035139382	
Полуокрит кант,[2] средно рамо		9.5	■	-	-	0033-F028138569		0033-F017139355	
			-	■	-	0033-F045138507		0033-F034139326	
			-	■	■	-		-	
Открит кант,[2] високо рамо		19	■	-	-	0033-F028138570		0033-F017139356	
			-	■	-	0033-F045138508		0033-F034139327	
			-	■	■	-		-	

[1] Материал на чашката: стомана, никел/ материал на тялото: стомана, никел
[2] Материал на чашката: стомана, никел/ материал на тялото: цам, никел

ИНФОРМАЦИЯ ЗА ПОРЪЧКА ЗА РАЗПРОБИВАНЕ 45/9.5 ТЪМНИ

Припокриване		Отстъп	Плавно		Без пружина	Код/цена			
			Със	Без		Клипс Монтаж с винтове		Impresso без инструмент	
Покрит кант,[1] ниско рамо		3	■	-	-	**0033-F028**139**138**			
			-	■	-	**0033-F045**149**534**			
			-	■	■	**0033-F046**149**609**			
Полуокрит кант,[2] средно рамо		9.5	■	-	-	**0033-F028**140**936**			
			-	■	-	**0033-F045**149**535**			
			-	■	■	**0033-F046**149**610**			
Открит кант,[2] високо рамо	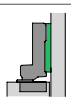	19	■	-	-	**0033-F028**140**939**			
			-	■	-	**0033-F045**149**536**			
			-	■	■	**0033-F046**149**611**			

[1]Материал на чашката: стомана, никел/ материал на тялото: стомана, тъмни
[2]Материал на чашката: стомана, никел/ материал на тялото: цам, тъмни

ПРЕПРАТКИ КЪМ СТРАНИЦИ

Предимства и Тех. характер.	04	Панти, схеми и чертежи	20	Помощни средства за монтаж	19
Съдържание	08	Монтажни пластини/основи	65	Tipmatic Пуш	72
Ценови лист	10	Аксесоари - капачки, клипс	19	Техническа информация	74

KSH Hadzhidimitrov
КСХ-Хаджидимитров ЕООД София, кв.Враждебна, ул. 3-та, 4 тел.: 02/ 943 45 34 www.obkov.com /e-mail: office@obkov.com

GRASS

TIOMOS панта клипс 95 градуса (до 28 мм дебелина на вратата)

ИНФОРМАЦИЯ ЗА МОНТАЖ

Всички размери са в милиметри

Напълно покрит кант K0

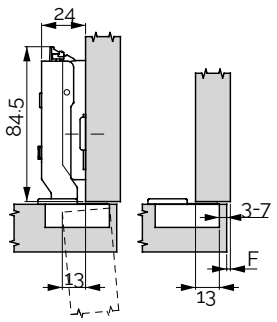

Височина на монтажната плоча 2

Припокриване на врата \ Разстояние до чашката	3	4	5	6	7
24.0					-2
23.0				-2	
22.0			-2		0
21.0		-2		0	
20.0	-2		0		2
19.0		0		2	3
18.5					
18.0	0		2	3	
17.5					
17.0		2	3		
16.5					
16.0	2	3			
15.5					
15.0	3				
Височина на плоча					

Покриткант K3

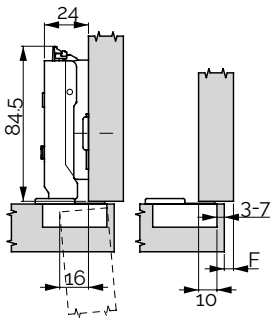

Височина на монтажната плоча 2

Припокриване на врата \ Разстояние до чашката	3	4	5	6	7
21.0					-2
20.0				-2	
19.0			-2		0
18.0		-2		0	
17.0	-2		0		2
16.5					
16.0		0		2	3
15.5					
15.0	0		2	3	
14.5					
14.0		2	3		
13.5					
13.0	2	3			
12.5					
12.0	3				
Височина на плоча					

Полуокрит кант K9.5

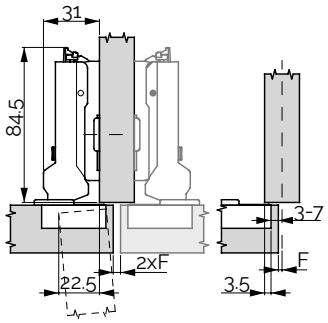

Височина на монтажната плоча 2

Припокриване на врата \ Разстояние до чашката	3	4	5	6	7
14.5					-2
13.5				-2	
12.5			-2		0
11.5		-2		0	
10.5	-2		0		2
10.0					
9.5		0		2	3
9.0					
8.5	0		2	3	
8.0					
7.5		2	3		
7.0					
6.5	2	3			
6.0					
5.5	3				
Височина на плоча					

Открит кант [1] K19

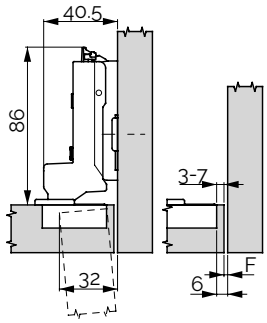

Височина на монтажната плоча 2

[1] Настройте монтажната плоча назад според дебелината на вратата +1,5 мм

Фуга на врата \ Разстояние до чашката	3	4	5	6	7
0.0		0		2	3
0.5					
1.0	0		2	3	
1.5					
2.0		2	3		
3.0	2	3			
4.0	3				
Височина на плоча					

Минимално отстояние

Дебелина на вратата \ Разстояние до чашката	3	4	5	6	7
36.0	1.0	1.0	1.0	1.4	2.4
30.0	1.0	1.0	1.0	1.0	1.9
28.0	1.0	1.0	1.0	1.0	1.7
26.0	1.0	1.0	1.0	1.0	1.5
24.0	1.0	1.0	1.0	1.0	1.4
22.0	1.0	1.0	1.0	1.0	1.2
20.0	1.0	1.0	1.0	1.0	1.0
18.0	1.0	1.0	1.0	1.0	1.0
16.0	1.0	1.0	1.0	1.0	1.0
Минималното отстояние					

Минимални фуги

Дебелина на вратата \ Разстояние до чашката	3	4	5	6	7
36.0	10.6	9.6	8.6	7.6	6.7
30.0	4.5	3.5	2.5	2.5	1.5
28.0	2.0	1.5	1.5	1.3	1.3
26.0	1.0	1.0	1.0	1.0	1.0
24.0	0.6	0.6	0.6	0.6	0.6
22.0	0.5	0.5	0.5	0.5	0.5
20.0	0.3	0.3	0.3	0.3	0.3
18.0	0.2	0.2	0.2	0.2	0.2
16.0	0.2	0.2	0.2	0.2	0.2
Минимална фуги (F)					

БЕЛЕЖКИ

Минималното отстояние е разстоянието, което се изисква между лицевата страна на шкафа и затворената врата, за да може вратата да се отваря безпрепятствено.

Минимална фуга за се отнася за врати със скосени ръбове (R = 1 mm) с фабрична настройка.

РАЗМЕРИ НА ЧАШКАТА

За винт

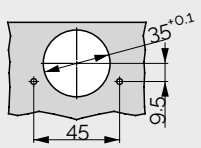

За дюбел

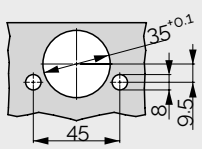

Комбиниран модел на пробиване Impresso

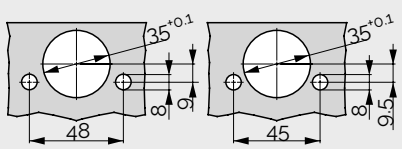

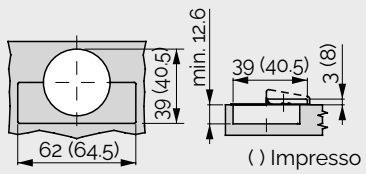

KSH Hadzhidimitrov
КСХ-Хаджидимитров ЕООД София, кв.Враждебна, ул. 3-та, 4 тел.: 02/ 943 45 34 www.obkov.com /e-mail: office@obkov.com

G*GRASS

TIOMOS 110° AL панта за алуминиева рамка (дебелина на рамката до 24 мм)

- Ъгъл на отваряне 110˚
- Оптимални разкрития за врати с дебелина до 24 мм и ширина на рамката 22 мм
- С удобно регулиране на дълбочината
- Пантата не е видима при затворено положение
- Триизмерно регулиране със съответната монтажна плоча
- Повърхности: Никел или Тъмен (особено за тъмни материали)
- С интегриран амотрисьор с 3 степени на плавното затваряне

ИНФОРМАЦИЯ ЗА ПОРЪЧКА

Припокриване		Отстъп	Плавно		Без пружина	Код/цена			
			Със	Без		Клипс Монтаж с винтове		Impresso без инструмент	Цена
Напълно покрит кант [1]		0	■	-	-	0033-F028138**154**			
			-	■	-	0033-F045138**061**			
			-	■	■	0033-F046138**245**			
Покрит кант,[1] ниско рамо		3	■	-	-	0033-F028138**155**			
			-	■	-	0033-F045138**062**			
			-	■	■	0033-F046138**246**			
Полуокрит кант,[2] средно рамо		9.5	■	-	-	0033-F028138**156**			
			-	■	-	0033-F045138**063**			
			-	■	■	0033-F046138**247**			
Открит кант,[2] високо рамо		19	■	-	-	0033-F028138**157**			
			-	■	-	0033-F045138**064**			
			-	■	■	0033-F046138**248**			

[1] Материал на чашката: стомана, никел/ материал на тялото: стомана, никел
[2] Материал на чашката: стомана, никел/ материал на тялото: цам, никел

ИНФОРМАЦИЯ ЗА ПОРЪЧКА ТЪМНИ

Припокриване		Отстъп	Плавно		Без пружина	Код/цена			
			Със	Без		Клипс Монтаж с винтове		Impresso без инструмент	Цена
Покрит кант, ниско рамо		3	■	-	-	**0033-F028**140**404**			
			-	■	-	**0033-F045**149**510**			
			-	■	■	**0033-F046**149**594**			

Материал на чашката: стомана, никел/ материал на тялото: стомана, тъмни

ПРЕПРАТКИ КЪМ СТРАНИЦИ

Предимства и Тех. характер.	04	Панти, схеми и чертежи	20	Помощни средства за монтаж	19
Съдържание	08	Монтажни пластини/основи	65	Tipmatic Пуш	72
Ценови лист	10	Аксесоари - капачки, клипс	19	Техническа информация	74

KSH Hadzhidimitrov
КСХ-Хаджидимитров ЕООД София, кв.Враждебна, ул. 3-та, 4 тел.: 02/ 943 45 34 www.obkov.com /e-mail: office@obkov.com

G*GRASS

TIOMOS 110° AL панта за алуминиева рамка (дебелина на рамката до 24 мм)

ИНФОРМАЦИЯ ЗА МОНТАЖ

Всички размери са в милиметри

Напълно покрит кант K0

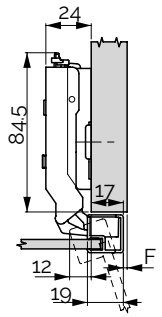

Височина на монтажната плоча 2

Припокриване на врата	0	Разстояние до чашката				
	19.0	0				
	17.0	2				
	16.0	3				
		Височина на плоча				

Покрит кант K3

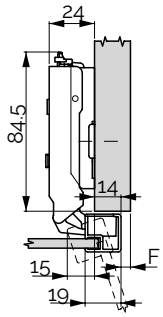

Височина на монтажната плоча 2

Припокриване на врата	3	Разстояние до чашката				
	16.0	0				
	14.0	2				
	13.0	3				
		Височина на плоча				

Полуокрит кант K9.5

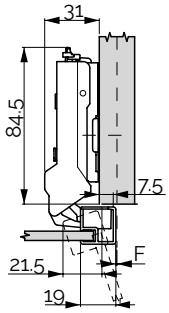

Височина на монтажната плоча 2

Припокриване на врата	9.5	Разстояние до чашката				
	9.5	0				
	7.5	2				
	6.5	3				
		Височина на плоча				

Открит кант [1] K19

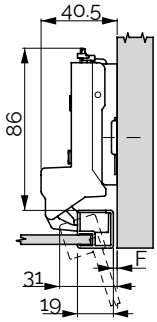

Височина на монтажната плоча 2

[1] Настройте монтажната плоча назад според дебелината на вратата +1,5 мм

Разкриване на вратата	19	Разстояние до чашката				
	0.0	0				
	2.0	2				
	3.0	3				
		Височина на плоча				

Минимални фуги

Дебелина на рамката	Ширина на рамката 18	19	20	21	22
24.0	2.4	2.1	2.1	2.1	2.0
22.0	1.6	1.6	1.6	1.5	1.5
21.0	1.4	1.3	1.3	1.3	1.3
20.0	1.1	1.1	1.1	1.1	1.1
19.0	0.9	0.9	0.9	0.9	0.9
18.0	0.7	0.7	0.7	0.7	0.7
17.0	0.6	0.6	0.6	0.6	0.6
16.0	0.6	0.6	0.6	0.6	0.6
	Минимална фуга (F)				

МОНТАЖНИ РАЗМЕРИ

Размерите на пантата и изчислението на фугата са с фабрична настройка

Винтовете за закрепване не са включени в комплекта

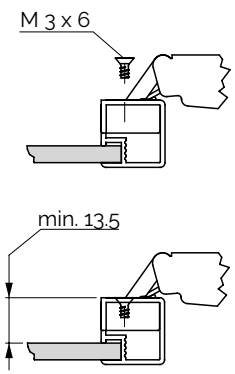

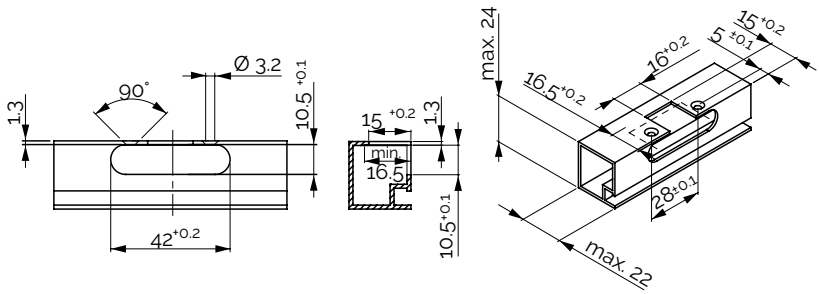

KSH Hadzhidimitrov
КСХ-Хаджидимитров ЕООД София, кв.Враждебна, ул. 3-та, 4 тел.: 02/ 943 45 34 www.obkov.com /e-mail: office@obkov.com

G*GRASS

TIOMOS панта клипс 110/+90A градуса в една равнина - покрит кант

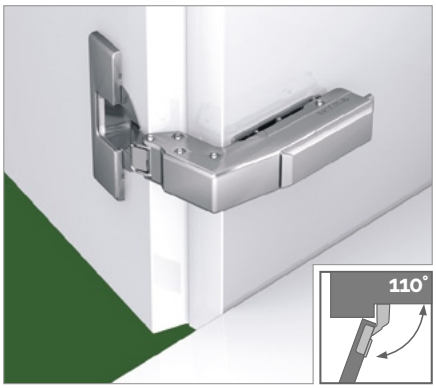

- Отваряне 110 °
- Панта за монтаж в една равнина
- Минимална фуга
- Реглаж в дълбочина
- 3 Д реглаж с подходяща основа

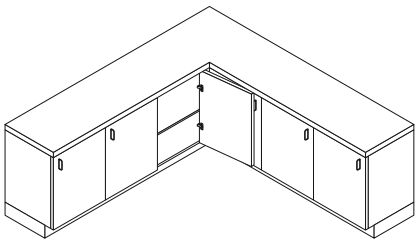

ИНФОРМАЦИЯ ЗА ПОРЪЧКА ЗА РАЗПРОБИВАНЕ 45/9.5

Припокриване			Плавно		Без пружина	Код/цена			
			Със	Без		Клипс Монтаж с винтове		Impresso без инструмент	
Покрит кант[1]	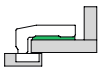		■	-	-	**033-F028138535**		**033-F017139341**	
			-	■	-	-		-	

[1]Материал на чашката: стомана, никел/ материал на тялото: стомана, никел

ИНФОРМАЦИЯ ЗА ПОРЪЧКА ЗА РАЗПРОБИВАНЕ 45/9.5 ТЪМНИ

Припокриване			Плавно		Без пружина	Код/цена			
			Със	Без		Клипс Монтаж с винтове		Impresso без инструмент	
Покрит кант[1]	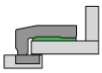		■	-	-	**033-F028140419**		-	
			-	■	-	-		-	

[1]Материал на чашката: стомана, никел/ материал на тялото: стомана, тъмни

ПРЕПРАТКИ КЪМ СТРАНИЦИ

Предимства и Тех. характер.	04	Панти, схеми и чертежи	20	Помощни средства за монтаж	19
Съдържание	08	Монтажни пластини/основи	65	Tipmatic Пуш	72
Ценови лист	10	Аксесоари - капачки, клипс	19	Техническа информация	74

KSH Hadzhidimitrov
КСХ-Хаджидимитров ЕООД София, кв.Враждебна, ул. 3-та, 4 тел.: 02/ 943 45 34 www.obkov.com /e-mail: office@obkov.com

G*GRASS

TIOMOS панта клипс 110/+90A градуса в една равнина - покрит кант

ИНФОРМАЦИЯ ЗА МОНТАЖ

Всички размери са в милиметри

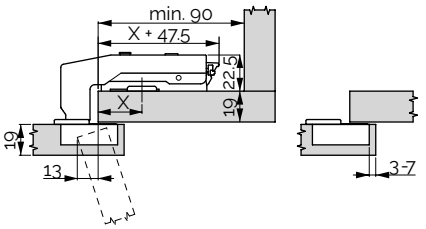

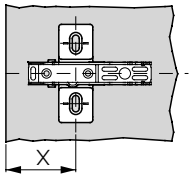

За кръстосани монтажни плочи

Разстояние за пробиване (X)	Разстояние до чашката				
	3	4	5	6	7
30.0	18	19	20	21	22
29.0	17	18	19	20	21
28.0	16	17	18	19	20
27.0	15	16	17	18	19
26.0	14	15	16	17	18
	Припокриване на врата				

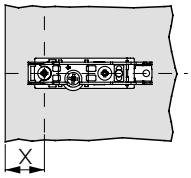

За линейни монтажни плочи

Разстояние за пробиване (X)	Разстояние до чашката				
	3	4	5	6	7
13.0	18	19	20	21	22
12.0	17	18	19	20	21
11.0	16	17	18	19	20
10.0	15	16	17	18	19
9.0	14	15	16	17	18
	Припокриване на врата				

Минимално отстояние

Дебелина на вратата	Разстояние до чашката					
	3	4	5	6	7	
24.0	1.0	1.0	1.0	1.2	2.1	
22.0	1.0	1.0	1.0	1.0	1.5	
21.0	1.0	1.0	1.0	1.0	1.2	
20.0	1.0	1.0	1.0	1.0	1.0	
19.0	1.0	1.0	1.0	1.0	1.0	
18.0	1.0	1.0	1.0	1.0	1.0	
17.0	1.0	1.0	1.0	1.0	1.0	
16.0	1.0	1.0	1.0	1.0	1.0	
	Минималното отстояние					

БЕЛЕЖКИ

Минималното отстояние е разстоянието, което се изисква между лицевата страна на шкафа и затворената врата, за да може вратата да се отваря безпрепятствено.

РАЗМЕРИ НА ЧАШКАТА

За винт

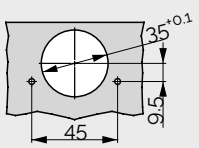

За дюбел

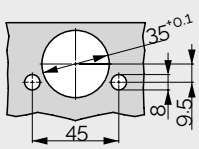

Комбиниран модел на пробиване Impresso

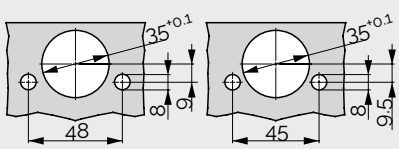

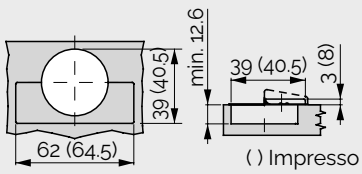

KSH Hadzhidimitrov
КСХ-Хаджидимитров ЕООД София, кв.Враждебна, ул. 3-та, 4 тел.: 02/ 943 45 34 www.obkov.com /e-mail: office@obkov.com

G*GRASS

TIOMOS панта клипс 110/+90E градуса в една равнина - открит кант

- Отваряне 110 °
- Панта за монтаж в една равнина
- Минимална фуга
- Реглаж в дълбочина
- 3 Д реглаж с подходяща основа

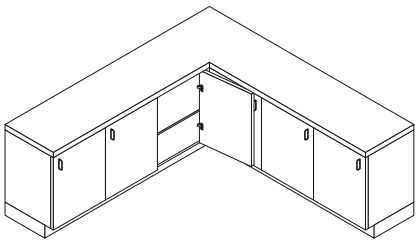

ИНФОРМАЦИЯ ЗА ПОРЪЧКА ЗА РАЗПРОБИВАНЕ 45/9.5

Припокриване			Плавно		Без пружина	Код		
			Със	Без		Клипс Монтаж с винтове		Impresso без инструмент
Отрит кант, [1] високо рамо	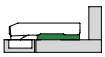		■	-	-	0033-F028138**536**		
			-	■	-	0033-F045138**474**		
			-	■	■	0033-F046138**596**		-

[1]Материал на чашката: стомана, никел/ материал на тялото: стомана, никел

ИНФОРМАЦИЯ ЗА ПОРЪЧКА ЗА РАЗПРОБИВАНЕ 45/9.5 ТЪМНИ

Припокриване			Плавно		Без пружина	Код/цена			
			Със	Без		Клипс Монтаж с винтове		Impresso без инструмент	
Отрит кант, [1] високо рамо			■	-	-	033-F028140**961**		-	
			-	■	-	-		-	

[1]Материал на чашката: стомана, никел/ материал на тялото: стомана, тъмни

ПРЕПРАТКИ КЪМ СТРАНИЦИ

Предимства и Тех. характер.	04	Панти, схеми и чертежи	20	Помощни средства за монтаж	19
Съдържание	08	Монтажни пластини/основи	65	Tipmatic Пуш	72
Ценови лист	10	Аксесоари - капачки, клипс	19	Техническа информация	74

KSH Hadzhidimitrov
КСХ-Хаджидимитров ЕООД София, кв.Враждебна, ул. 3-та, 4 тел.: 02/ 943 45 34 www.obkov.com /e-mail: office@obkov.com

GRASS

TIOMOS панта клипс 110/+90E градуса (в една равнина)

ИНФОРМАЦИЯ ЗА МОНТАЖ

Всички размери са в милиметри

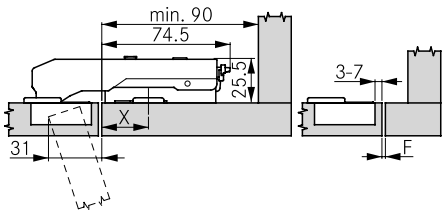

Височина на монтажната плоча 3

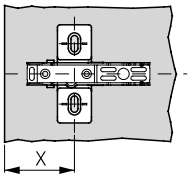

За кръстосани монтажни плочи

Разстояние за пробиване (X)

	Разстояние до чашката				
	4	5	6	7	
28.0	1	0			
27.0	2	1	0		
26.0	3	2	1	0	
	Разкриване на вратата / фуга				

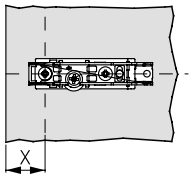

За линейни монтажни плочи

Разстояние за пробиване (X)

	Разстояние до чашката				
	4	5	6	7	
11.0	1	0			
10.0	2	1	0		
9.0	3	2	1	0	
	Разкриване на вратата / фуга				

Минимални фуги

Дебелина на вратата

	Разстояние до чашката					
	3	4	5	6	7	
24.0	2.4	2.1	2.1	2.1	2.0	
22.0	1.6	1.6	1.6	1.5	1.5	
21.0	1.4	1.3	1.3	1.3	1.3	
20.0	1.1	1.1	1.1	1.1	1.1	
19.0	0.9	0.9	0.9	0.9	0.9	
18.0	0.7	0.7	0.7	0.7	0.7	
17.0	0.6	0.6	0.6	0.6	0.6	
16.0	0.6	0.6	0.6	0.6	0.6	
	Минимална фуги (F)					

Минимална фуга за се отнася за врати със скосени ръбове (R = 1 mm) с фабрична настройка.

Използвайте стандартната височина на монтажната плоча 3, за да сте сигурни, че вратата е в една равнина.

РАЗМЕРИ НА ЧАШКАТА

За винт

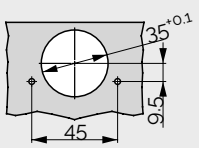

За дюбел

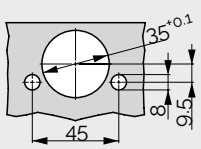

Комбиниран модел на пробиване Impresso

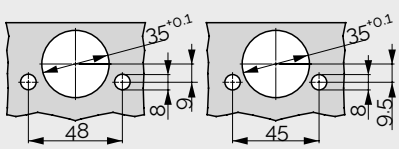

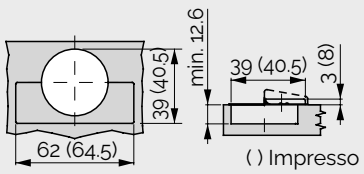

KSH Hadzhidimitrov
КСХ-Хаджидимитров ЕООД София, кв.Враждебна, ул. 3-та, 4 тел.: 02/ 943 45 34 www.obkov.com /e-mail: office@obkov.com

G*GRASS

TIOMOS панта клипс 110/+30A градуса (покрит кант)

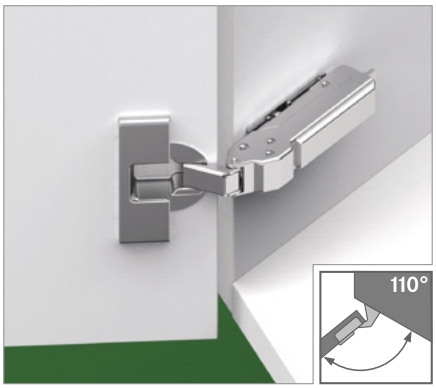

- Отваряне 110˚
- Панта за монтаж на 30˚ шкаф
- Минимална фуга
- Реглаж в дълбочина
- 3 Д реглаж с подходяща основа

Има ги в 3 варианта

- С вградено плавно (3 степенно регулиране на силата)
- Без плавно затваряне
- Без пружина

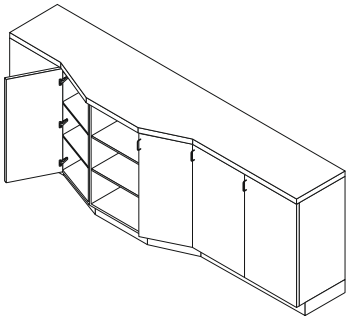

ИНФОРМАЦИЯ ЗА ПОРЪЧКА ЗА РАЗПРОБИВАНЕ 45/9.5

Припокриване			Плавно		Без пружина	Код		
			Със	Без		Клипс Монтаж с винтове		Impresso without tools
Покрит кант,[1] ниско рамо			■	-	-	0033-F028138**529**		
			-	■	-	0033-F045138**467**		
			-	■	■	0033-F046138**589**		-

[1]Материал на чашката: стомана, никел/ материал на тялото: стомана, никел

ПРЕПРАТКИ КЪМ СТРАНИЦИ

Предимства и Тех. характер.	04	Панти, схеми и чертежи	20	Помощни средства за монтаж	19
Съдържание	08	Монтажни пластини/основи	65	Tipmatic Пуш	72
Ценови лист	10	Аксесоари - капачки, клипс	19	Техническа информация	74

KSH Hadzhidimitrov
КСХ-Хаджидимитров ЕООД София, кв.Враждебна, ул. 3-та, 4 тел.: 02/ 943 45 34 www.obkov.com /e-mail: office@obkov.com

GRASS

TIOMOS панта клипс 110/+30A градуса (покрит кант)

ИНФОРМАЦИЯ ЗА МОНТАЖ

Всички размери са в милиметри

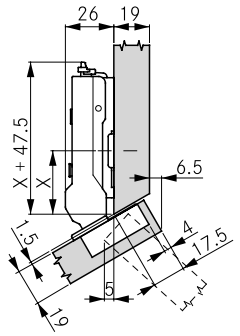

Височина на монтажната плоча 0

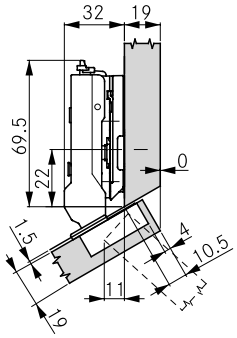

Височина на монтажната плоча 6

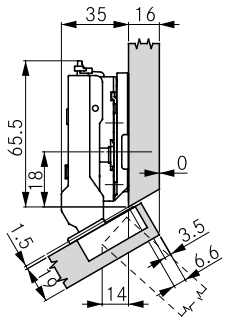

Височина на монтажната плоча 9

Припокриване на врата	Разстояние до чашката					
	3	4	5	6	7	
20.5					0	
19.5				0		
18.5			0		2	
17.5		0		2	3	
16.5	0				3.5	
16.0			2	3		
15.5				3.5		
15.0		2	3			
14.5			3.5			
14.0	2	3				
13.5		3.5				
13.0	3					
12.5	3.5			6		
11.5			6			
10.5		6				
	Височина на плоча					

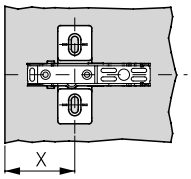

За кръстосани монтажни плочи

	Височина на плоча				
	0	2	3	3.5	6
X	34.0	33.0	32.0	32.0	30.5
	кръстосани монтажни плочи (X)				

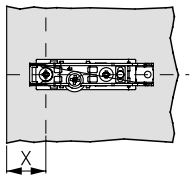

За линейни монтажни плочи

	Височина на плоча				
	0	2	3	3.5	
X	17.0	16.0	15.0	15.0	
	линейни монтажни плочи (X)				

Минимално отстояние

Дебелина на вратата	Разстояние до чашката					
	3	4	5	6	7	
24.0	1.0	1.0	1.0	1.2	2.1	
22.0	1.0	1.0	1.0	1.0	1.5	
21.0	1.0	1.0	1.0	1.0	1.2	
20.0	1.0	1.0	1.0	1.0	1.0	
19.0	1.0	1.0	1.0	1.0	1.0	
18.0	1.0	1.0	1.0	1.0	1.0	
17.0	1.0	1.0	1.0	1.0	1.0	
16.0	1.0	1.0	1.0	1.0	1.0	
	Минималното отстояние					

Минимални фуги

Дебелина на вратата	Разстояние до чашката					
	3	4	5	6	7	
24.0	2.4	2.1	2.1	2.1	2.0	
22.0	1.6	1.6	1.6	1.5	1.5	
21.0	1.4	1.3	1.3	1.3	1.3	
20.0	1.1	1.1	1.1	1.1	1.1	
19.0	0.9	0.9	0.9	0.9	0.9	
18.0	0.7	0.7	0.7	0.7	0.7	
17.0	0.6	0.6	0.6	0.6	0.6	
16.0	0.6	0.6	0.6	0.6	0.6	
	Минимална фуги (F)					

БЕЛЕЖКИ

Минималното отстояние е разстоянието, което се изисква между лицевата страна на шкафа и затворената врата, за да може вратата да се отваря безпрепятствено.

Минимална фуга за се отнася за врати със скосени ръбове (R = 1 mm) с фабрична настройка.

При дебелини на вратите от 24 мм се препоръчва пробно монтиране.

РАЗМЕРИ НА ЧАШКАТА

За винт

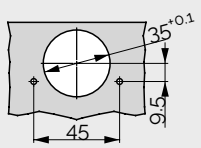

Комбиниран модел на пробиване Impresso

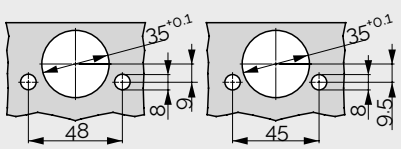

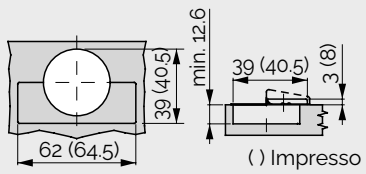

KSH Hadzhidimitrov
КСХ-Хаджидимитров ЕООД София, кв.Враждебна, ул. 3-та, 4 тел.: 02/ 943 45 34 www.obkov.com /e-mail: office@obkov.com

G*GRASS

TIOMOS панта клипс 110/+30E градуса (открит кант)

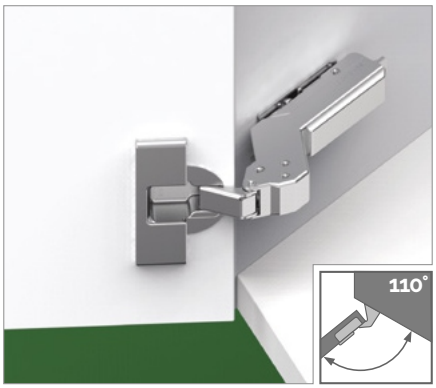

- Отваряне 110˚
- Панта за монтаж на 30˚ шкаф
- Минимална фуга
- Реглаж в дълбочина
- 3 Д реглаж с подходяща основа

Има ги в 3 варианта

- С вградено плавно (3 степенно регулиране на силата)
- Без плавно затваряне
- Без пружина

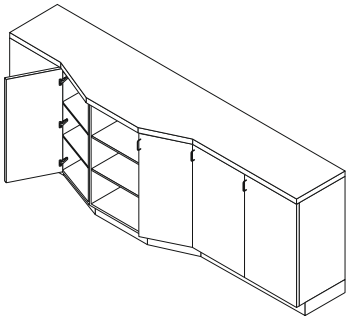

ИНФОРМАЦИЯ ЗА ПОРЪЧКА ЗА РАЗПРОБИВАНЕ 45/9.5

Припокриване			Плавно		Без пружина	Код		
			Със	Без		Клипс Монтаж с винтове		Impresso without tools
Отрит кант, [1] високо рамо			■	-	-	0033-F028138**530**		
			-	■	-	0033-F045138**468**		
			-	■	■	0033-F046138**590**		-

[1]Материал на чашката: стомана, никел/ материал на тялото: стомана, никел

ПРЕПРАТКИ КЪМ СТРАНИЦИ

Предимства и Тех. характер.	04	Панти, схеми и чертежи	20	Помощни средства за монтаж	19
Съдържание	08	Монтажни пластини/основи	65	Tipmatic Пуш	72
Ценови лист	10	Аксесоари - капачки, клипс	19	Техническа информация	74

KSH Hadzhidimitrov
КСХ-Хаджидимитров ЕООД София, кв.Враждебна, ул. 3-та, 4 тел.: 02/ 943 45 34 www.obkov.com /e-mail: office@obkov.com

GRASS

TIOMOS панта клипс 110/+30E градуса (открит кант)

ИНФОРМАЦИЯ ЗА МОНТАЖ

Всички размери са в милиметри

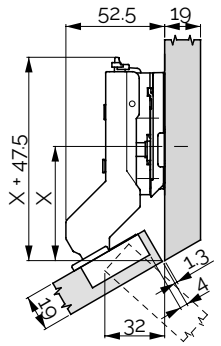

Височина на монтажната плоча 9

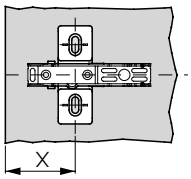

За кръстосани монтажни плочи

Припокриване на врата	Разстояние до чашката 3	4	5	6	7
22	9.5			12	
21	9				
20					12
19	8	9	9.5		
18		8	9		
17				9.5	
16			8		9.5
15	6				9
Височина на плоча					

Припокриване на врата	Разстояние до чашката 3	4	5	6	7
22	63.5			61.5	
21	62.5				
20		61.5			60.0
19		61.0	60.0		
18		59.0	59.0		
17				58.0	
16			57.5		56.5
15	57.5				55.5
Кръстосани монтажни плочи					

Минимални фуги

Дебелина на вратата	Разстояние до чашката 3	4	5	6	7
24.0	2.4	2.1	2.1	2.1	2.0
22.0	1.6	1.6	1.6	1.5	1.5
21.0	1.4	1.3	1.3	1.3	1.3
20.0	1.1	1.1	1.1	1.1	1.1
19.0	0.9	0.9	0.9	0.9	0.9
18.0	0.7	0.7	0.7	0.7	0.7
17.0	0.6	0.6	0.6	0.6	0.6
16.0	0.6	0.6	0.6	0.6	0.6
15.0	0.6	0.6	0.6	0.6	0.6
Минимална фуги (F)					

БЕЛЕЖКИ

Минимална фуга за се отнася за врати със скосени ръбове (R = 1 mm) с фабрична настройка.

При дебелини на вратите от 24 мм се препоръчва пробно монтиране.

РАЗМЕРИ НА ЧАШКАТА

За винт

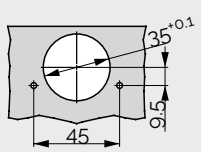

Комбиниран модел на пробиване Impresso

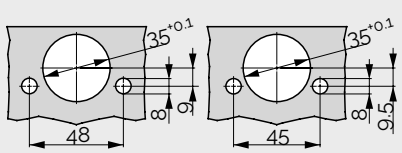

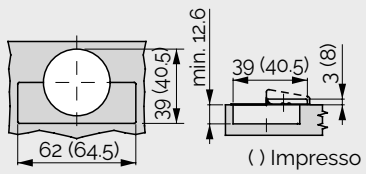

KSH Hadzhidimitrov
КСХ-Хаджидимитров ЕООД София, кв.Враждебна, ул. 3-та, 4 тел.: 02/ 943 45 34 www.obkov.com /e-mail: office@obkov.com

G*GRASS

TIOMOS панта клипс 110/+37А градуса (покрит кант)

- Отваряне 110°
- Панта за монтаж на 37° шкаф
- Минимална фуга
- Реглаж в дълбочина
- 3 Д реглаж с подходяща основа

Има ги в 3 варианта

- С вградено плавно (3 степенно регулиране на силата)
- Без плавно затваряне
- Без пружина

ИНФОРМАЦИЯ ЗА ПОРЪЧКА ЗА РАЗПРОБИВАНЕ 45/9.5

Припокриване			Плавно		Без пружина	Код		
			Със	Без		Клипс Монтаж с винтове		Impresso without tools
Покрит кант,[1] ниско рамо			■	-	-	0033-F028138**531**		
			-	■	-	0033-F045138**469**		
			-	■	■	0033-F046138**591**		-

[1]Материал на чашката: стомана, никел/ материал на тялото: стомана, никел

ПРЕПРАТКИ КЪМ СТРАНИЦИ

Предимства и Тех. характер.	04	Панти, схеми и чертежи	20	Помощни средства за монтаж	19
Съдържание	08	Монтажни пластини/основи	65	Tipmatic Пуш	72
Ценови лист	10	Аксесоари - капачки, клипс	19	Техническа информация	74

KSH Hadzhidimitrov
КСХ-Хаджидимитров ЕООД София, кв.Враждебна, ул. 3-та, 4 тел.: 02/ 943 45 34 www.obkov.com /e-mail: office@obkov.com

GRASS

TIOMOS панта клипс 110/+37А градуса (покрит кант)

ИНФОРМАЦИЯ ЗА МОНТАЖ

Всички размери са в милиметри

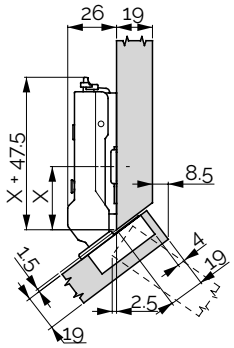

Височина на монтажната плоча 0

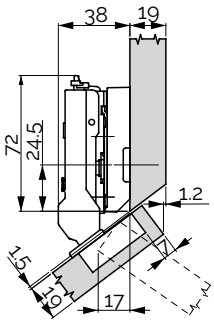

Височина на монтажната плоча 12

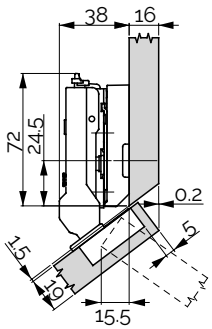

Височина на монтажната плоча 12

Припокриване на врата	Разстояние до чашката 3	4	5	6	7
21.5					o
21.0				o	
20.0			o		
19.0		o			
18.5				2	
18.0	o				3
17.5			2		
17.0				3	
16.5		2			
16.0			3		
15.5	2				
15.0		3			
14.5					6
14.0	3				
13.0				6	
12.0			6		
11.0		6			
10.0	6				
	Височина на плоча				

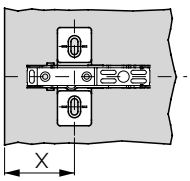

За кръстосани монтажни плочи

	Височина на плоча 0	2	3	6
X	33.5	32.0	31.0	29.0
	кръстосани монтажни плочи (X)			

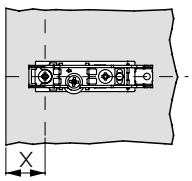

За линейни монтажни плочи

	Височина на плоча 0	2	3
X	16.5	15.0	14.0
	линейни монтажни плочи (X)		

Минимално отстояние

Дебелина на вратата	Разстояние до чашката 3	4	5	6	7
24.0	1.0	1.0	1.0	1.2	2.1
22.0	1.0	1.0	1.0	1.0	1.5
21.0	1.0	1.0	1.0	1.0	1.2
20.0	1.0	1.0	1.0	1.0	1.0
19.0	1.0	1.0	1.0	1.0	1.0
18.0	1.0	1.0	1.0	1.0	1.0
17.0	1.0	1.0	1.0	1.0	1.0
16.0	1.0	1.0	1.0	1.0	1.0
	Минималното отстояние				

Минимални фуги

Дебелина на вратата	Разстояние до чашката 3	4	5	6	7
24.0	2.4	2.1	2.1	2.1	2.0
22.0	1.6	1.6	1.6	1.5	1.5
21.0	1.4	1.3	1.3	1.3	1.3
20.0	1.1	1.1	1.1	1.1	1.1
19.0	0.9	0.9	0.9	0.9	0.9
18.0	0.7	0.7	0.7	0.7	0.7
17.0	0.6	0.6	0.6	0.6	0.6
16.0	0.6	0.6	0.6	0.6	0.6
	Минимална фуги (F)				

БЕЛЕЖКИ

Минималното отстояние е разстоянието, което се изисква между лицевата страна на шкафа и затворената врата, за да може вратата да се отваря безпрепятствено.

Минимална фуга за се отнася за врати със скосени ръбове (R = 1 mm) с фабрична настройка.

При дебелини на вратите от 24 мм се препоръчва пробно монтиране.

РАЗМЕРИ НА ЧАШКАТА

За винт

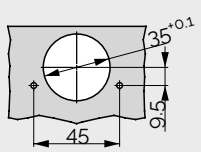

Комбиниран модел на пробиване Impresso

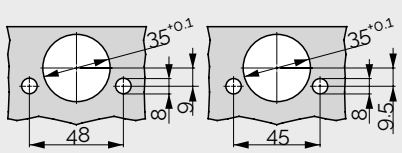

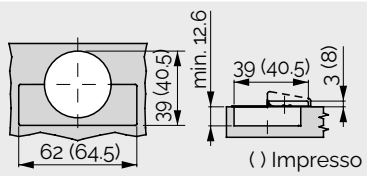

KSH Hadzhidimitrov
КСХ-Хаджидимитров ЕООД София, кв.Враждебна, ул. 3-та, 4 тел.: 02/ 943 45 34 www.obkov.com /e-mail: office@obkov.com

G*GRASS

TIOMOS панта клипс 110/+37E градуса (открит кант)

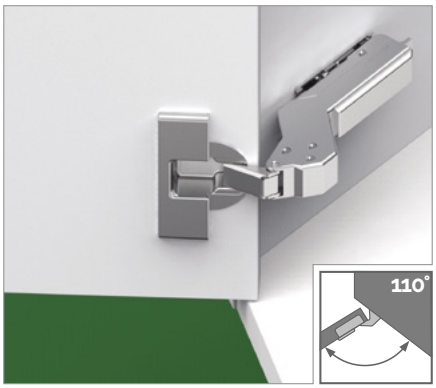

- Отваряне 110°
- Панта за монтаж на 37° шкаф
- Минимална фуга
- Реглаж в дълбочина
- 3 Д реглаж с подходяща основа

Има ги в 3 варианта

- С вградено плавно (3 степенно регулиране на силата)
- Без плавно затваряне
- Без пружина

ИНФОРМАЦИЯ ЗА ПОРЪЧКА ЗА РАЗПРОБИВАНЕ 45/9.5

Припокриване			Плавно		Без пружина	Код		
			Със	Без		Клипс Монтаж с винтове		Impresso without tools
Отрит кант, [1] високо рамо			■	-	-	0033-F028138**532**		
			-	■	-			0033-F034139**309**
			-	■	■	0033-F046138**592**		-

[1]Материал на чашката: стомана, никел/ материал на тялото: стомана, никел

ПРЕПРАТКИ КЪМ СТРАНИЦИ

Предимства и Тех. характер.	04	Панти, схеми и чертежи	20	Помощни средства за монтаж	19
Съдържание	08	Монтажни пластини/основи	65	Tipmatic Пуш	72
Ценови лист	10	Аксесоари - капачки, клипс	19	Техническа информация	74

KSH Hadzhidimitrov
КСХ-Хаджидимитров ЕООД София, кв.Враждебна, ул. 3-та, 4 тел.: 02/ 943 45 34 www.obkov.com /e-mail: office@obkov.com

GRASS

TIOMOS панта клипс 110/+37E градуса (открит кант)

ИНФОРМАЦИЯ ЗА МОНТАЖ

Всички размери са в милиметри

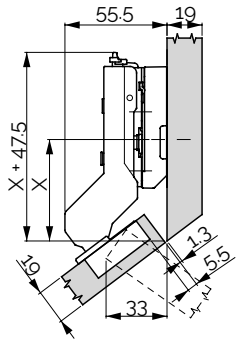

Височина на монтажната плоча 12

Припокриване на врата	Разстояние до чашката 3	4	5	6	7
22	12		14		15
21		12		14	
20			12		14
19				12	
18	9				
17		9.5			12
16	8	9	9.5		
15		8	9		
	Височина на плоча				

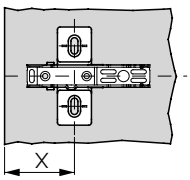

За кръстосани монтажни плочи

Припокриване на врата	Разстояние до чашката 3	4	5	6	7
22	59.0		57.5		56.5
21		57.5		56.5	
20			56.5		55.0
19				55.0	
18	56.0				
17		54.5			53.0
16	54.5	54.0	53.0		
15		53.0	52.5		
	Кръстосани монтажни плочи				

Минимални фуги

Дебелина на вратата	Разстояние до чашката 3	4	5	6	7
24.0	2.4	2.1	2.1	2.1	2.0
22.0	1.6	1.6	1.6	1.5	1.5
21.0	1.4	1.3	1.3	1.3	1.3
20.0	1.1	1.1	1.1	1.1	1.1
19.0	0.9	0.9	0.9	0.9	0.9
18.0	0.7	0.7	0.7	0.7	0.7
17.0	0.6	0.6	0.6	0.6	0.6
16.0	0.6	0.6	0.6	0.6	0.6
15.0	0.6	0.6	0.6	0.6	0.6
	Минимална фуги (F)				

БЕЛЕЖКИ

Минимална фуга за се отнася за врати със скосени ръбове (R = 1 mm) с фабрична настройка.

При дебелини на вратите от 24 мм се препоръчва пробно монтиране.

РАЗМЕРИ НА ЧАШКАТА

За винт

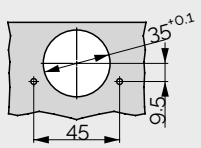

Комбиниран модел на пробиване Impresso

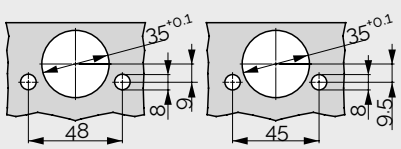

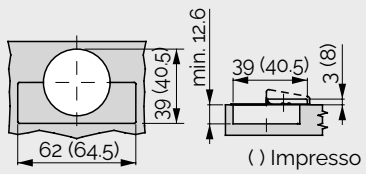

KSH Hadzhidimitrov
КСХ-Хаджидимитров ЕООД София, кв.Враждебна, ул. 3-та, 4 тел.: 02/ 943 45 34 www.obkov.com /e-mail: office@obkov.com

G*GRASS

TIOMOS панта клипс 110/+45А градуса (покрит кант)

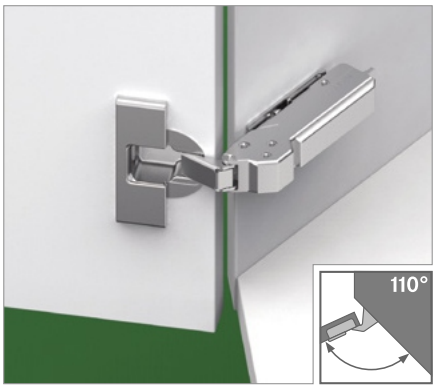

- Отваряне 110 °
- Панта за монтаж на 45 ° шкаф
- Минимална фуга
- Реглаж в дълбочина
- 3 Д реглаж с подходяща основа

Има ги в 3 варианта
- С вградено плавно (3 степенно регулиране на силата)
- Без плавно затваряне
- Без пружина

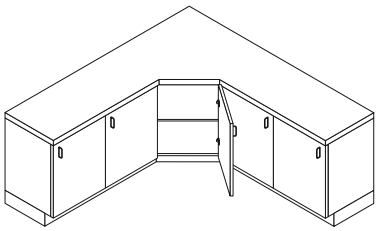

ИНФОРМАЦИЯ ЗА ПОРЪЧКА ЗА РАЗПРОБИВАНЕ 45/9.5

Припокриване			Плавно		Без пружина	Код/цена			
			Със	Без		Клипс Монтаж с винтове		Impresso без инструмент	
Покрит кант,[1] ниско рамо			■	-	-	0033-F028138**533**			
			-	■	-	0033-F045138**471**			
			-	■	■			-	

[1]Материал на чашката: стомана, никел/ материал на тялото: стомана, никел

ИНФОРМАЦИЯ ЗА ПОРЪЧКА ЗА РАЗПРОБИВАНЕ 45/9.5 ТЪМНИ

Припокриване			Плавно		Без пружина	Код/цена			
			Със	Без		Клипс Монтаж с винтове		Impresso без инструмент	
Покрит кант[1]			■			033-F028140**962**			

[1]Материал на чашката: стомана, никел/ материал на тялото: стомана, тъмни

ПРЕПРАТКИ КЪМ СТРАНИЦИ

Предимства и Тех. характер.	04	Панти, схеми и чертежи	20	Помощни средства за монтаж	19
Съдържание	08	Монтажни пластини/основи	65	Tipmatic Пуш	72
Ценови лист	10	Аксесоари - капачки, клипс	19	Техническа информация	74

KSH Hadzhidimitrov
КСХ-Хаджидимитров ЕООД София, кв.Враждебна, ул. 3-та, 4 тел.: 02/ 943 45 34 www.obkov.com /e-mail: office@obkov.com

GRASS

TIOMOS панта клипс 110/+45А градуса (покрит кант)

ИНФОРМАЦИЯ ЗА МОНТАЖ

Всички размери са в милиметри

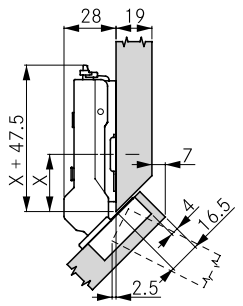

Височина на монтажната плоча 0

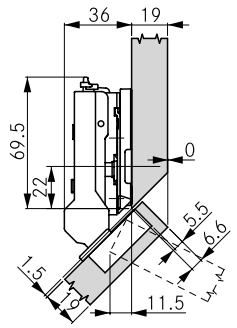

Височина на монтажната плоча 8

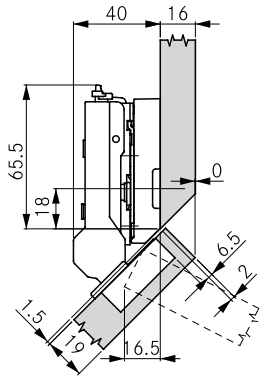

Височина на монтажната плоча 12

Припокриване на врата	Разстояние до чашката 3	4	5	6	7
19.5					0
19.0					
18.5				0	
18.0					
17.5			0		
17.0					
16.5		0			2
16.0					
15.5	0			2	
15.0					3
14.5			2		3.5
14.0				3	
13.5		2		3.5	
13.0			3		
12.5	2		3.5		
12.0		3			
11.0	3				6
10.0				6	
	Височина на плоча				

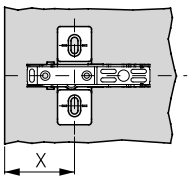

За кръстосани монтажни плочи

	Височина на плоча 0	2	3	3.5	6
X	30.5	28.5	27.5	27.0	24.5
	Кръстосани монтажни плочи (X)				

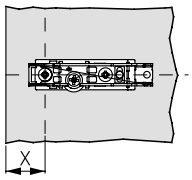

За линейни монтажни плочи

	Височина на плоча 0	2	3	3.5
X	13.5	11.5	10.5	10.0
	Линейни монтажни плочи (X)			

Минимално отстояние

Дебелина на вратата	Разстояние до чашката 3	4	5	6	7
24.0	1.0	1.0	1.0	1.2	2.1
22.0	1.0	1.0	1.0	1.0	1.5
21.0	1.0	1.0	1.0	1.0	1.2
20.0	1.0	1.0	1.0	1.0	1.0
19.0	1.0	1.0	1.0	1.0	1.0
18.0	1.0	1.0	1.0	1.0	1.0
17.0	1.0	1.0	1.0	1.0	1.0
16.0	1.0	1.0	1.0	1.0	1.0
	Минималното отстояние				

Минимални фуги

Дебелина на вратата	Разстояние до чашката 3	4	5	6	7
24.0	2.4	2.1	2.1	2.1	2.0
22.0	1.6	1.6	1.6	1.5	1.5
21.0	1.4	1.3	1.3	1.3	1.3
20.0	1.1	1.1	1.1	1.1	1.1
19.0	0.9	0.9	0.9	0.9	0.9
18.0	0.7	0.7	0.7	0.7	0.7
17.0	0.6	0.6	0.6	0.6	0.6
16.0	0.6	0.6	0.6	0.6	0.6
	Минимална фуги (F)				

БЕЛЕЖКИ

Минималното отстояние е разстоянието, което се изисква между лицевата страна на шкафа и затворената врата, за да може вратата да се отваря безпрепятствено.

Минимална фуга за се отнася за врати със скосени ръбове (R = 1 mm) с фабрична настройка.

При дебелини на вратите от 24 мм се препоръчва пробно монтиране.

РАЗМЕРИ НА ЧАШКАТА

За винт

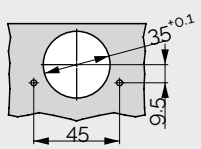

Комбиниран модел на пробиване Impresso

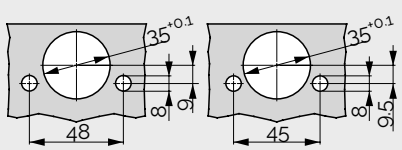

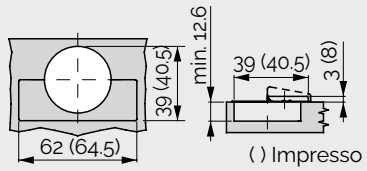

KSH Hadzhidimitrov
КСХ-Хаджидимитров ЕООД София, кв.Враждебна, ул. 3-та, 4 тел.: 02/ 943 45 34 www.obkov.com /e-mail: office@obkov.com

GRASS

TIOMOS панта клипс 110/+45E градуса (открит кант)

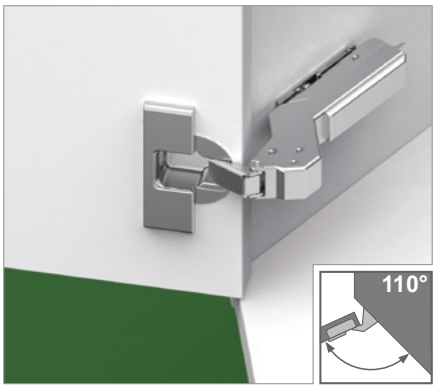

- Отваряне 110˚
- Панта за монтаж на 45˚ шкаф
- Минимална фуга
- Реглаж в дълбочина
- 3 Д реглаж с подходяща основа

Има ги в 3 варианта

- С вградено плавно (3 степенно регулиране на силата)
- Без плавно затваряне
- Без пружина

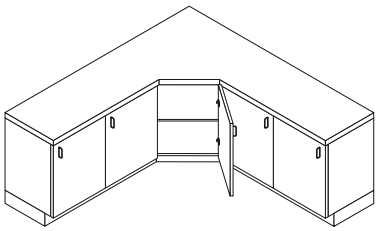

ORDER INFORMATION FOR DRILLING PATTERN 45/9.5

Припокриване			Плавно		Без пружина	Код/цена			
			Със	Без		Клипс Монтаж с винтове		Impresso без инструмент	
Отрит кант, [1] високо рамо			■	-	-	0033-F028138**534**			
			-		-	0033-F045138**472**			
			-					-	

[1]Материал на чашката: стомана, никел/ материал на тялото: стомана, никел

ИНФОРМАЦИЯ ЗА ПОРЪЧКА ЗА РАЗПРОБИВАНЕ 45/9.5 ТЪМНИ

Припокриване			Плавно		Без пружина	Код/цена			
			Със	Без		Клипс Монтаж с винтове		Impresso без инструмент	
Отрит кант, [1] високо рамо			■			033-F028140**418**			

[1]Материал на чашката: стомана, никел/ материал на тялото: стомана, тъмни

ПРЕПРАТКИ КЪМ СТРАНИЦИ

Предимства и Тех. характер.	04	Панти, схеми и чертежи	20	Помощни средства за монтаж	19
Съдържание	08	Монтажни пластини/основи	65	Tipmatic Пуш	72
Ценови лист	10	Аксесоари - капачки, клипс	19	Техническа информация	74

KSH Hadzhidimitrov
КСХ-Хаджидимитров ЕООД София, кв.Враждебна, ул. 3-та, 4 тел.: 02/ 943 45 34 www.obkov.com /e-mail: office@obkov.com

GRASS

TIOMOS панта клипс 110/+45E градуса (откритт кант)

ИНФОРМАЦИЯ ЗА МОНТАЖ

Всички размери са в милиметри

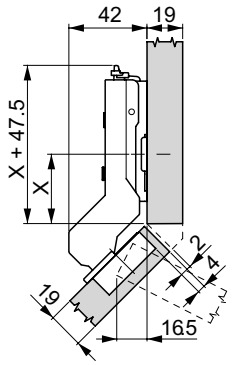

Височина на монтажната плоча 0

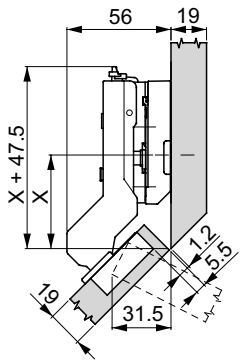

Височина на монтажната плоча 14

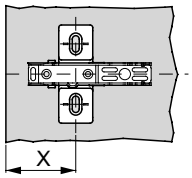

За кръстосани монтажни плочи

Door reveal	Разстояние до чашката 3	4	5	6	7
1			0		
2		0			2
3	0			2	3
4			2	3	3.5
5		2	3	3.5	
6	2	3	3.5		
7	3	3.5			
8	3.5				
	Височина на плоча				

	Височина на плоча 0	2	3	3.5
	37	35	34	33.5
	Кръстосани монтажни плочи (X)			

Door overlay	Разстояние до чашката 3	4	5	6	7
22		15.5			
21	14		15		
20			14	15	15.5
19	12			15	15
18		12			14
17			12		
16				12	
15	9				12
	Височина на плоча				

Door overlay	Разстояние до чашката 3	4	5	6	7
22		53.0			
21	53.0		51.5		
20			51.0	50.5	50.0
19	52.0			50.0	49.0
18		50.5			48.5
17			49.0		
16				47.5	
15	49.0				46.0
	Кръстосани монтажни плочи (X)				

Минимални фуги

Дебелина на вратата	Разстояние до чашката 3	4	5	6	7
24.0	2.4	2.1	2.1	2.1	2.0
22.0	1.6	1.6	1.6	1.5	1.5
21.0	1.4	1.3	1.3	1.3	1.3
20.0	1.1	1.1	1.1	1.1	1.1
19.0	0.9	0.9	0.9	0.9	0.9
18.0	0.7	0.7	0.7	0.7	0.7
17.0	0.6	0.6	0.6	0.6	0.6
16.0	0.6	0.6	0.6	0.6	0.6
	Минимална фуги (F)				

БЕЛЕЖКИ

Минимална фуга за се отнася за врати със скосени ръбове (R = 1 mm) с фабрична настройка.

При дебелини на вратите от 24 мм се препоръчва пробно монтиране.

РАЗМЕРИ НА ЧАШКАТА

За винт

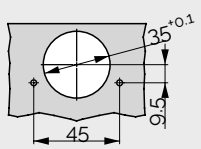

Комбиниран модел на пробиване Impresso

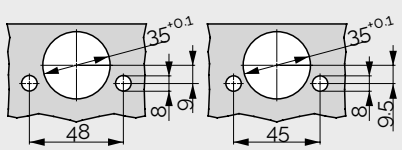

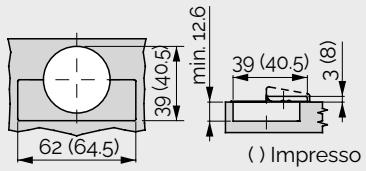

KSH Hadzhidimitrov
КСХ-Хаджидимитров ЕООД София, кв.Враждебна, ул. 3-та, 4 тел.: 02/ 943 45 34 www.obkov.com /e-mail: office@obkov.com

G*GRASS

TIOMOS панта клипс 120/-15А градуса (покрит кант)

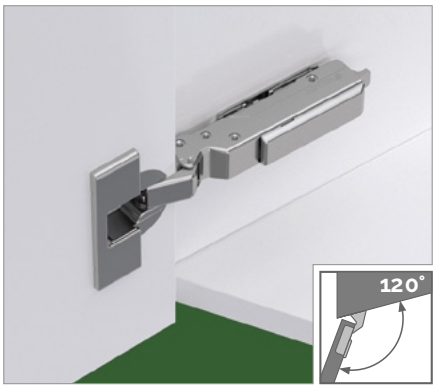

- Отваряне 120˚
- Панта за монтаж на -15˚ шкаф
- Минимална фуга
- Реглаж в дълбочина
- 3 Д реглаж с подходяща основа

Има ги в 2 варианта

- С вградено плавно (3 степенно регулиране на силата)
- Без плавно затваряне

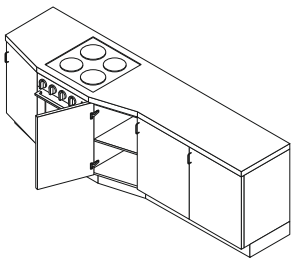

ИНФОРМАЦИЯ ЗА ПОРЪЧКА ЗА РАЗПРОБИВАНЕ 45/9.5

Припокриване			Плавно		Без пружина	Код/цена			
			Със	Без		Клипс Монтаж с винтове		Impresso без инструмент	
Покрит кант,[1] ниско рамо			■	-	-	033-F028138**555**			
			-	■	-	033-F045138**493**			

[1]Материал на чашката: стомана, никел/ материал на тялото: стомана, никел

ПРЕПРАТКИ КЪМ СТРАНИЦИ

Предимства и Тех. характер.	04	Панти, схеми и чертежи	20	Помощни средства за монтаж	19
Съдържание	08	Монтажни пластини/основи	65	Tipmatic Пуш	72
Ценови лист	10	Аксесоари - капачки, клипс	19	Техническа информация	74

KSH Hadzhidimitrov
КСХ-Хаджидимитров ЕООД София, кв.Враждебна, ул. 3-та, 4 тел.: 02/ 943 45 34 www.obkov.com /e-mail: office@obkov.com

GRASS

TIOMOS панта клипс 120/-15A градуса (покрит кант)

ИНФОРМАЦИЯ ЗА МОНТАЖ

Всички размери са в милиметри

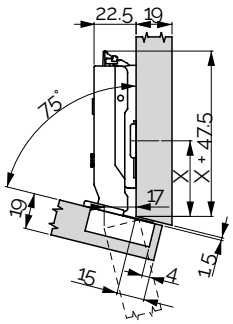

Височина на монтажната плоча 0

Припокриване на врата	Разстояние до чашката 3	4	5	6	7
18.0					0
17.0				0	
16.0			0		
15.0		0			
14.5				2	3
14.0	0				
13.5			2	3	
13.0					
12.5		2	3		
12.0					
11.5		3			6
11.0					
10.5	3			6	
10.0					
9.5			6		
8.5		6			
	Височина на плоча				

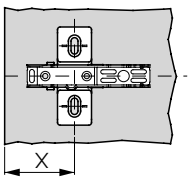

За кръстосани монтажни плочи

	Височина на плоча 0	2	3	6	
X	40	40.5	40.5	41.5	
	Кръстосани монтажни плочи (X)				

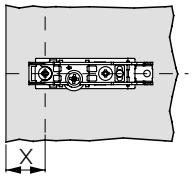

За линейни монтажни плочи

	Височина на плоча 0	2	3		
X	23	23.5	23.5		
	Линейни монтажни плочи (X)				

Минимални фуги

Дебелина на вратата	Разстояние до чашката 3	4	5	6	7
24.0	6.4	5.4	4.4	3.4	2.4
22.0	3.0	2.0	1.5	1.5	1.5
21.0	1.4	1.3	1.3	1.3	1.3
20.0	1.1	1.1	1.1	1.1	1.1
19.0	0.9	0.9	0.9	0.9	0.9
18.0	0.7	0.7	0.7	0.7	0.7
17.0	1.0	1.0	1.0	1.0	1.5
16.0	1.0	1.0	1.0	1.0	1.0
	Минимална фуги (F)				

БЕЛЕЖКИ

Минимална фуга за се отнася за врати със скосени ръбове (R = 1 mm) с фабрична настройка.

Препоръчва се пробно монтиране.

РАЗМЕРИ НА ЧАШКАТА

За винт

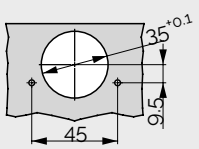

Комбиниран модел на пробиване Impresso

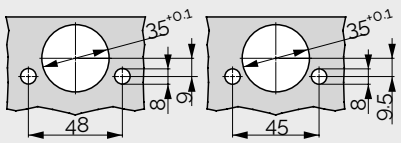

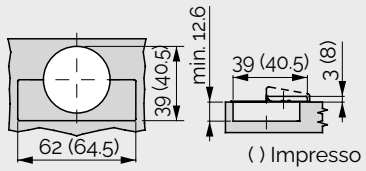

KSH Hadzhidimitrov
КСХ-Хаджидимитров ЕООД София, кв.Враждебна, ул. 3-та, 4 тел.: 02/ 943 45 34 www.obkov.com /e-mail: office@obkov.com

G*GRASS

TIOMOS панта клипс 120/-30A градуса (покрит кант)

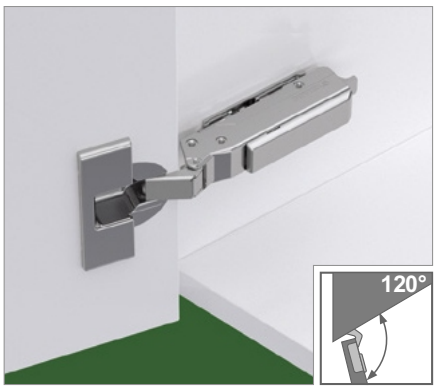

- Отваряне 120˚
- Панта за монтаж на -30˚ шкаф
- Минимална фуга
- Реглаж в дълбочина
- 3 Д реглаж с подходяща основа

Има ги в 2 варианта
- С вградено плавно (3 степенно регулиране на силата)
- Без плавно затваряне

ИНФОРМАЦИЯ ЗА ПОРЪЧКА ЗА РАЗПРОБИВАНЕ 45/9.5

Припокриване			Плавно		Без пружина	Код			
			Със	Без		Клипс Монтаж с винтове		Impresso без инструмент	
Покрит кант,[1] ниско рамо			■	-	-	033-F028138**556**			
			-	■	-	033-F045138**494**			

[1]Материал на чашката: стомана, никел/ материал на тялото: стомана, никел

ПРЕПРАТКИ КЪМ СТРАНИЦИ

Предимства и Тех. характер.	04	Панти, схеми и чертежи	20	Помощни средства за монтаж	19
Съдържание	08	Монтажни пластини/основи	65	Tipmatic Пуш	72
Ценови лист	10	Аксесоари - капачки, клипс	19	Техническа информация	74

KSH Hadzhidimitrov
КСХ-Хаджидимитров ЕООД София, кв.Враждебна, ул. 3-та, 4 тел.: 02/ 943 45 34 www.obkov.com /e-mail: office@obkov.com

GRASS

TIOMOS панта клипс 120/-30A градуса (покрит кант)

ИНФОРМАЦИЯ ЗА МОНТАЖ

Всички размери са в милиметри

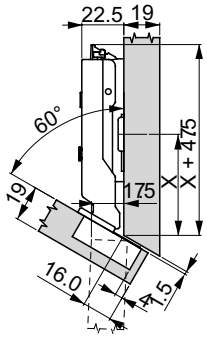

Височина на монтажната плоча 0

Припокриване на врата	Разстояние до чашката 3	4	5	6	7
19.0					0
18.0				0	
17.0			0		
16.5					2
16.0		0			
15.5				2	
15.0	0				3
14.5			2		3.5
14.0				3	
13.5		2		3.5	
13.0			3		
12.5	2		3.5		
12.0		3			6
11.5		3.5			
11.0	3			6	
10.5	3.5				
10.0			6		
9.0		6			
8.0	6				
	Височина на плоча				

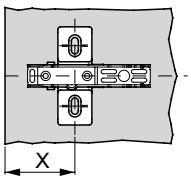

За кръстосани монтажни плочи

	Височина на плоча 0	2	3	3.5	6
X	53.5	55	55.5	55.5	57
	Кръстосани монтажни плочи (X)				

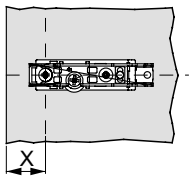

За линейни монтажни плочи

	Височина на плоча 0	2	3	3.5
X	36.5	38	38.5	38.5
	Линейни монтажни плочи (X)			

Минимални фуги

Дебелина на вратата	Разстояние до чашката 3	4	5	6	7
24.0	6.4	5.4	4.4	3.4	2.4
22.0	3.0	2.0	1.5	1.5	1.5
21.0	1.4	1.3	1.3	1.3	1.3
20.0	1.1	1.1	1.1	1.1	1.1
19.0	0.9	0.9	0.9	0.9	0.9
18.0	0.7	0.7	0.7	0.7	0.7
17.0	1.0	1.0	1.0	1.0	1.5
16.0	1.0	1.0	1.0	1.0	1.0
	Минимална фуги (F)				

Минимална фуга за се отнася за врати със скосени ръбове (R = 1 mm) с фабрична настройка.

Препоръчва се пробно монтиране.

РАЗМЕРИ НА ЧАШКАТА

За винт

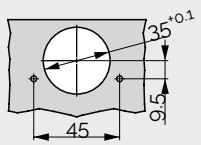

Комбиниран модел на пробиване Impresso

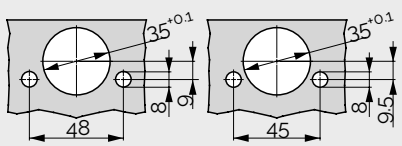

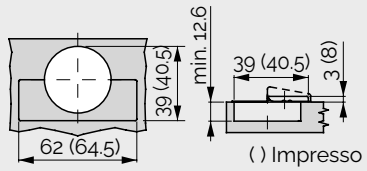

KSH Hadzhidimitrov
КСХ-Хаджидимитров ЕООД София, кв.Враждебна, ул. 3-та, 4 тел.: 02/ 943 45 34 www.obkov.com /e-mail: office@obkov.com

G*GRASS

TIOMOS панта клипс 120/-45A градуса (покрит кант)

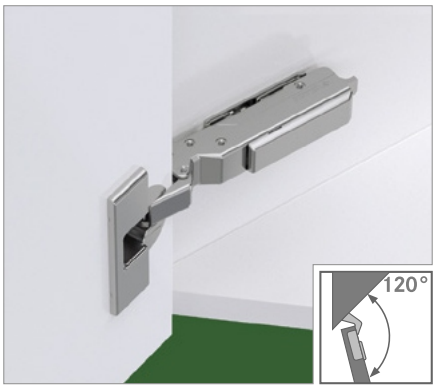

- Отваряне 120 °
- Панта за монтаж на - 45° шкаф
- Минимална фуга
- Реглаж в дълбочина
- 3 Д реглаж с подходяща основа

Има ги в 2 варианта

- С вградено плавно (3 степенно регулиране на силата)
- Без плавно затваряне

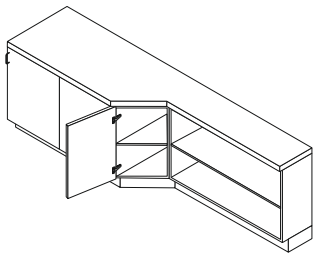

ИНФОРМАЦИЯ ЗА ПОРЪЧКА ЗА РАЗПРОБИВАНЕ 45/9.5

Припокриване			Плавно		Без пружина	Код		
			Със	Без		Клипс Монтаж с винтове	Цена	Impresso без инструмент
Покрит кант,[1] ниско рамо			■	-	-	0033-F028138**557**		
			-	■	-	0033-F045138**495**		

[1]Материал на чашката: стомана, никел/ материал на тялото: стомана, никел

ПРЕПРАТКИ КЪМ СТРАНИЦИ

Предимства и Тех. характер.	04	Панти, схеми и чертежи	20	Помощни средства за монтаж	19
Съдържание	08	Монтажни пластини/основи	65	Tipmatic Пуш	72
Ценови лист	10	Аксесоари - капачки, клипс	19	Техническа информация	74

KSH Hadzhidimitrov
КСХ-Хаджидимитров ЕООД София, кв.Враждебна, ул. 3-та, 4 тел.: 02/ 943 45 34 www.obkov.com /e-mail: office@obkov.com

GRASS

TIOMOS панта клипс 120/-45A градуса (покрит кант)

ИНФОРМАЦИЯ ЗА МОНТАЖ

Всички размери са в милиметри

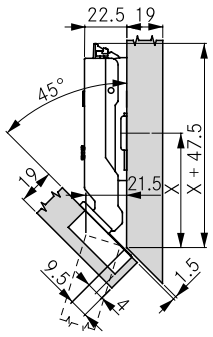

Височина на монтажната плоча 0

Припокриване на врата	Разстояние до чашката 3	4	5	6	7
12.0					0
11.5				0	
10.5			0		
9.5		0			2
8.5	0			2	
8.0					3
7.5			2		3.5
7.0				3	
6.5		2		3.5	
6.0			3		
5.5	2		3.5		
5.0		3			
4.5		3.5			
4.0	3				6
3.5	3.5				
3.0				6	
2.0			6		
1.0		6			
0.0	6				
	Височина на плоча				

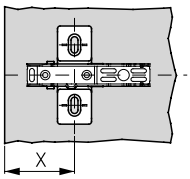

За кръстосани монтажни плочи

	Височина на плоча 0	2	3	3.5	6
X	60.5	62.5	63.5	64	66.5
	Кръстосани монтажни плочи (X)				

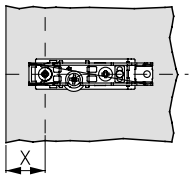

За линейни монтажни плочи

	Височина на плоча 0	2	3	3.5
X	43.5	45.5	46.5	47
	Линейни монтажни плочи (X)			

Минимални фуги

Дебелина на вратата	Разстояние до чашката 3	4	5	6	7
24.0	6.4	5.4	4.4	3.4	2.4
22.0	3.0	2.0	1.5	1.5	1.5
21.0	1.4	1.3	1.3	1.3	1.3
20.0	1.1	1.1	1.1	1.1	1.1
19.0	0.9	0.9	0.9	0.9	0.9
18.0	0.7	0.7	0.7	0.7	0.7
17.0	1.0	1.0	1.0	1.0	1.5
16.0	1.0	1.0	1.0	1.0	1.0
	Минимална фуги (F)				

Минимална фуга за се отнася за врати със скосени ръбове (R = 1 mm) с фабрична настройка.

Препоръчва се пробно монтиране.

РАЗМЕРИ НА ЧАШКАТА

За винт

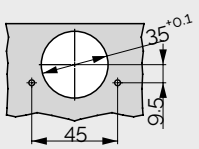

Комбиниран модел на пробиване Impresso

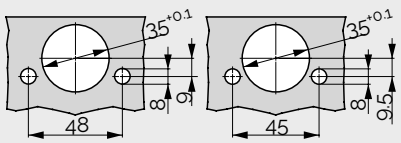

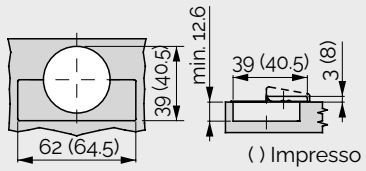

KSH Hadzhidimitrov
КСХ-Хаджидимитров ЕООД София, кв.Враждебна, ул. 3-та, 4 тел.: 02/ 943 45 34 www.obkov.com /e-mail: office@obkov.com

G*GRASS

TIOMOS панта клипс 100 градуса /за хладилник/

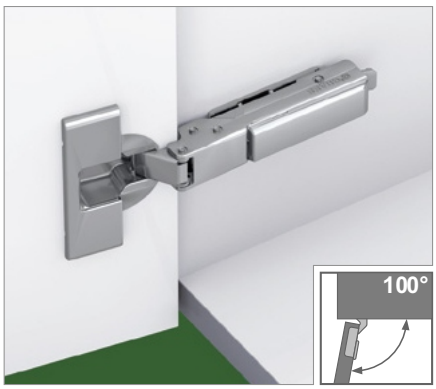

- Отваряне 110˚
- Панти за врати на хладилник
- Плоско рамо на пантата
- Реглаж в дълбочина
- С механизъм за самозатваряне (с пружина)
- 3 Д реглаж с подходяща основа

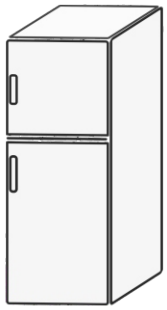

ИНФОРМАЦИЯ ЗА ПОРЪЧКА ЗА РАЗПРОБИВАНЕ 45/9.5

Припокриване		Отстъп	Плавно		Без пружина	Код		
			Със	Без		Клипс Монтаж с винтове		
Покрит кант,[1] ниско рамо		3		■		0033-F045139**071**		

[1]Материал на чашката: стомана, никел/ материал на тялото: стомана, никел

ПРЕПРАТКИ КЪМ СТРАНИЦИ

Предимства и Тех. характер.	04	Панти, схеми и чертежи	20	Помощни средства за монтаж	19
Съдържание	08	Монтажни пластини/основи	65	Tipmatic Пуш	72
Ценови лист	10	Аксесоари - капачки, клипс	19	Техническа информация	74

KSH Hadzhidimitrov
КСХ-Хаджидимитров ЕООД София, кв.Враждебна, ул. 3-та, 4 тел.: 02/ 943 45 34 www.obkov.com /e-mail: office@obkov.com

GRASS

TIOMOS панта клипс 100 градуса /за хладилник/

ИНФОРМАЦИЯ ЗА МОНТАЖ

Всички размери са в милиметри

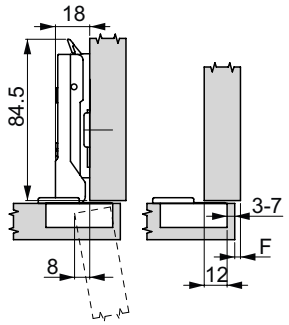

Височина на монтажната плоча 0

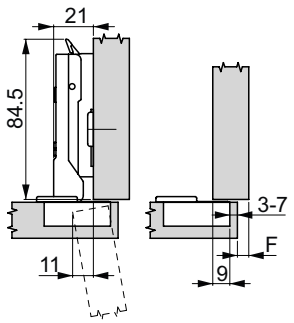

Височина на монтажната плоча 3

Припокриване на врата	Разстояние до чашката 3	4	5	6	7
21.0					-2
20.0				-2	
19.0			-2		
18.0		-2		0	
17.0			0		
16.5	-2				
16.0		0		2	3
15.5					3.5
15.0	0		2	3	
14.5				3.5	
14.0		2	3		
13.5			3.5		
13.0	2	3			
12.5		3.5			
12.0	3				
11.5	3.5				
	Височина на плоча				

Минимално отстояние

Дебелина на вратата	Разстояние до чашката 3	4	5	6	7
26.0	1.0	1.0	1.0	1.2	2.2
24.0	1.0	1.0	1.0	1.0	1.8
22.0	1.0	1.0	1.0	1.0	1.1
20.0	1.0	1.0	1.0	1.0	1.0
18.0	1.0	1.0	1.0	1.0	1.0
16.0	1.0	1.0	1.0	1.0	1.0
	Минималното отстояние				

Минимални фуги

Дебелина на вратата	Разстояние до чашката 3	4	5	6	7
26.0	7.2	6.2	5.2	4.2	3.5
24.0	4.8	3.8	2.8	2.3	2.2
22.0	1.9	1.6	1.5	1.4	1.3
20.0	0.9	0.9	0.9	0.8	0.8
18.0	0.4	0.4	0.4	0.5	0.5
16.0	0.3	0.3	0.3	0.3	0.3
	Минимална фуги (F)				

БЕЛЕЖКИ

Минималното отстояние е разстоянието, което се изисква между лицевата страна на шкафа и затворената врата, за да може вратата да се отваря безпрепятствено.

Минимална фуга за се отнася за врати със скосени ръбове (R = 1 mm) с фабрична настройка.

При дебелини на вратите от 24 мм се препоръчва пробно монтиране.

РАЗМЕРИ НА ЧАШКАТА

За винт

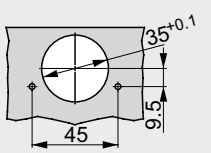

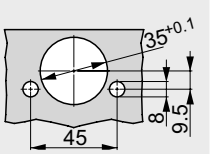

Комбиниран модел на пробиване Impresso

Impresso

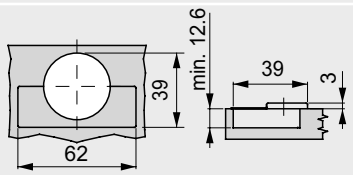

TIOMOS панта PCC ъглова (за монтаж на ъгъл)

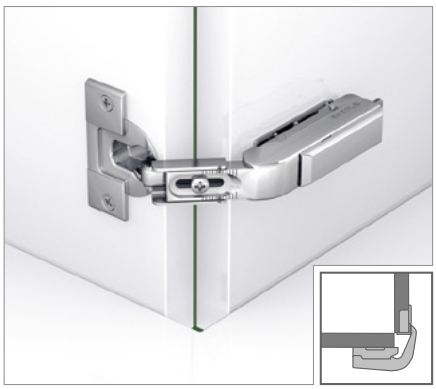

- За свързване на две ъглови врати на шкафове
- За врати с дебелина до 24 мм (фабрична настройка за врата с дебелина 19 мм и разстояние между чашите 3.5 мм)
- 35 мм отвор за пълна чаша
- Малка дълбочина на чашата от 11,8 mm
- 3 Д реглаж с подходяща основа
- Без вграден амортисьор

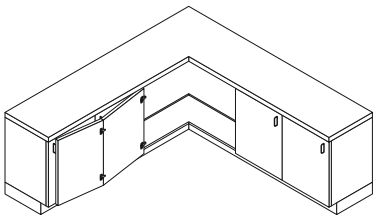

ИНФОРМАЦИЯ ЗА ПОРЪЧКА ЗА РАЗПРОБИВАНЕ 45/9.5

			Плавно		Без пружина	Код		
			Със	Без		Клипс Монтаж с винтове		
			-	■	-	0033-F045138**517**		

[1]Материал на чашката: стомана, никел/ материал на тялото: стомана, никел

ПРЕПРАТКИ КЪМ СТРАНИЦИ

Предимства и Тех. характер.	04	Панти, схеми и чертежи	20	Помощни средства за монтаж	19
Съдържание	08	Монтажни пластини/основи	65	Tipmatic Пуш	72
Ценови лист	10	Аксесоари - капачки, клипс	19	Техническа информация	74

KSH Hadzhidimitrov
КСХ-Хаджидимитров ЕООД София, кв.Враждебна, ул. 3-та, 4 тел.: 02/ 943 45 34 www.obkov.com /e-mail: office@obkov.com

GRASS

TIOMOS панта PCC ъглова (за монтаж на ъгъл)

ИНФОРМАЦИЯ ЗА МОНТАЖ

Всички размери са в милиметри

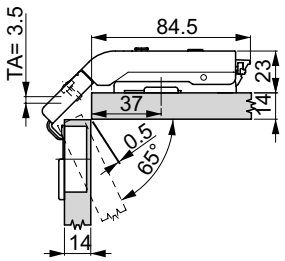

Дебелина на вратата (TS) 14 mm
Разстояние до чашката (TA) 3.5 mm
Височина на плоча 0

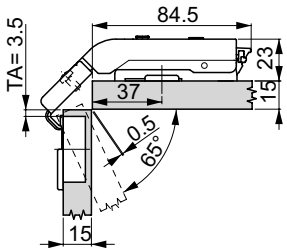

Дебелина на вратата (TS) 15 mm
Разстояние до чашката (TA) 3.5 mm
Височина на плоча 0

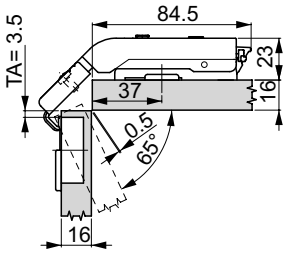

Дебелина на вратата (TS) 16 mm
Разстояние до чашката(TA) 3.5 mm
Височина на плоча 0

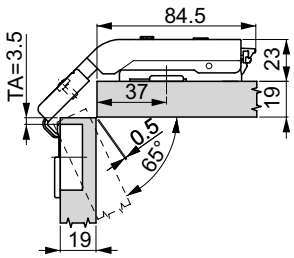

Дебелина на вратата (TS) 19 mm (factory setting)
Разстояние до чашката (TA) 3.5 mm
Височина на плоча 0

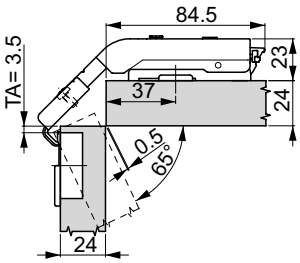

Дебелина на вратата (TS) 24 mm
Разстояние до чашката (TA) 3.5 mm
Височина на плоча 0

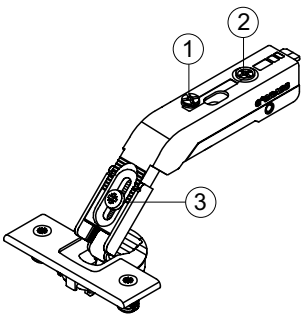

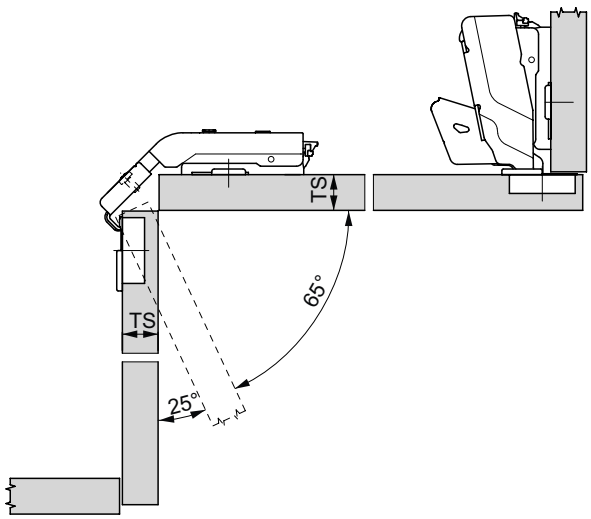

Регулиране на рамото на пантата:

1. Безстепенно странично регулиране ± 2 мм
2. Безстепенно регулиране на дълбочината + 3/-2 mm

3. Дебелина на вратата 14 - 24 мм
   (factory setting 19 mm)

Регулиране на височината чрез монтажна плоча

РАЗМЕРИ НА ЧАШКАТА

За винт

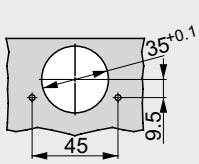

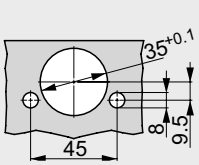

Комбиниран модел на пробиване Impresso

Impresso

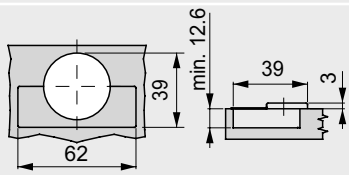

KSH Hadzhidimitrov
КСХ-Хаджидимитров ЕООД София, кв.Враждебна, ул. 3-та, 4 тел.: 02/ 943 45 34 www.obkov.com /e-mail: office@obkov.com

GRASS

TIOMOS MIRRO за стъкло клипс 125 градуса

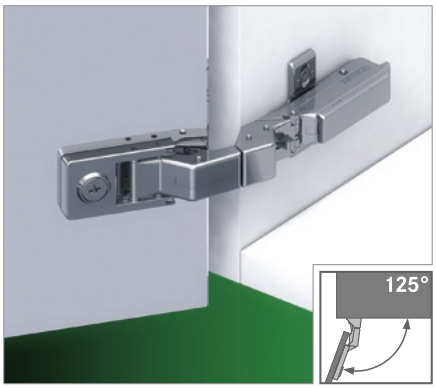

- Отваряне 125 °
- Бързо и лесно залепване на адаптера към стъклото
- Свързване на адаптера с пантата с винт
- Бърз монтаж без разпробиване на стъклото
- Припокриване до 19 мм
- 3 Д реглаж с подходяща основа

Има ги в 3 варианта
- С вградено плавно (3 степенно регулиране на силата)
- Без плавно затваряне
- Без пружина

ИНФОРМАЦИЯ ЗА ПОРЪЧКА

Припокриване	Застъп	Плавно		Без пружина	Код		
		Със	Без		Клипс Монтаж с винтове		
	14	■	-	-	0033-F029140**325**		
		-	■	-	0033-F047140**326**		
		-	■	■	0033-F049140**327**		

[1]Материал на чашката: стомана, никел/ материал на тялото: стомана, никел

ИНФОРМАЦИЯ ЗА ПОРЪЧКА ТЪМНИ

Припокриване	Застъп	Плавно		Без пружина	Код		
		Със	Без		Клипс Монтаж с винтове		
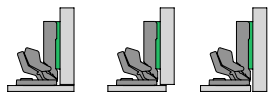	14	■	-	-	0033-F029140**468**		
		-	■	-			
		-	■	■	0033-F049140**470**		

Материал на чашката: стомана, никел/ материал на тялото: стомана, тъмни

НУЖНИ АКСЕОСОАРИ

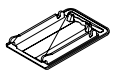	ЦАМ адаптор за Tiomos Mirro **за огледало**	0033-F072135**868**
	Адаптор **за стъкло** за панти Nexis и Tiomos	0033-F069073**731**

ПРЕПРАТКИ КЪМ СТРАНИЦИ

Предимства и Тех. характер.	04	Панти, схеми и чертежи	20	Помощни средства за монтаж	19
Съдържание	08	Монтажни пластини/основи	65	Tipmatic Пуш	72
Ценови лист	10	Аксесоари - капачки, клипс	19	Техническа информация	74

KSH Hadzhidimitrov
КСХ-Хаджидимитров ЕООД София, кв.Враждебна, ул. 3-та, 4 тел.: 02/ 943 45 34 www.obkov.com /e-mail: office@obkov.com

GRASS

TIOMOS MIRRO за стъкло клипс 125 градуса

ИНФОРМАЦИЯ ЗА МОНТАЖ

Всички размери са в милиметри

Покриткант	Полуокрит кант	Открит кант
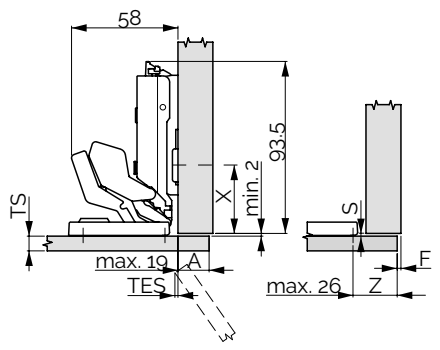	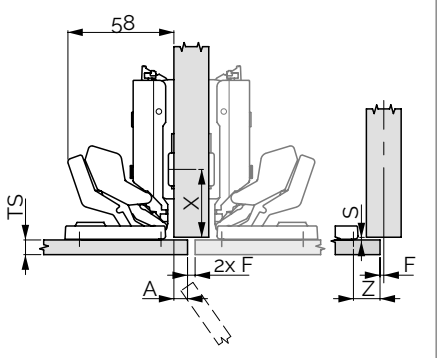	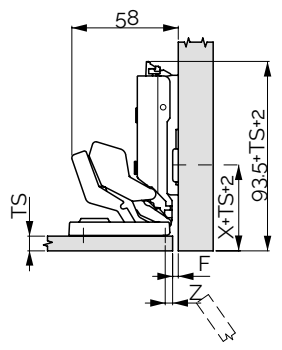
Височина на монтажната плоча 0	Височина на монтажната плоча 0	Височина на монтажната плоча 0

МИНИМАЛНО ОТСТОЯНИЕ/МИНИМАЛНА ФУГА

Стойности с височина на монтажната плоча 0

Разстояние на залепване (Z)	4		5		13		15		17		19		21		22		24		26	
Издатина на врата (TES)	0		0		0		0		0		0		0		0.5		1.5		3	
Припокриване на вратата (A)	-3		-2		6		8		10		12		14		15		17		19	
Мин. фуга (F)/Отстояние (S)	F	S	F	S	F	S	F	S	F	S	F	S	F	S	F	S	F	S	F	S
Дебелина на вратата 3–8 (TS)	2	2	2	2	2	2	2	2	2	2	2	2	2	2	2	2	2	2	2	2

ECO CROSS монтажната плоча

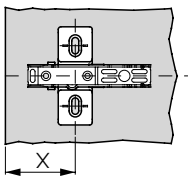

Разстояние между отворите	Височина на монтажната плоча 0				
28	37				
37	46				
	Позиция на монтажната плоча (X)				

АДАПТЕР ОТ НЕРЪЖДАЕМА СТОМАНА

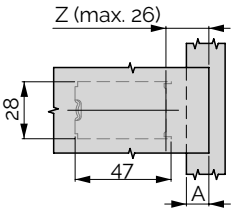

	Височина на монтажната плоча 0				
Z	A+7				
A	Max. 19				
	Разстояние на залепване (Z)				

БРОЙ ПАНТИ

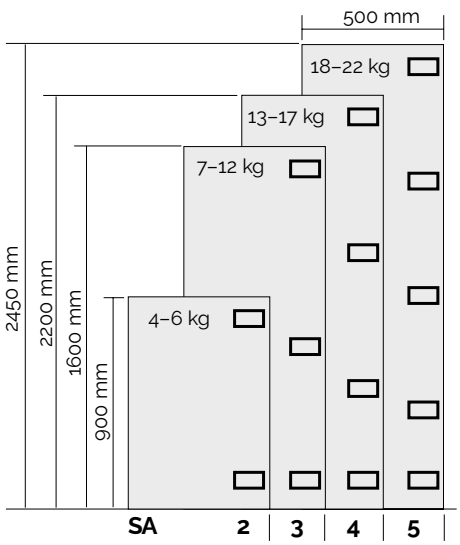

БЕЛЕЖКИ

Открит кант се постига чрез промяна на разстоянието на закрепване на монтажната плоча (X) и намаляване на разстоянието на залепване (Z).

ⓘ **Важно:** При огледални или стъклени врати всички фуги трябва да са поне 1,5 мм (в противен случай има опасност от счупване).

Вътрешният ръб на вратата не трябва да докосва шкафа, когато е отворена.

ⓘ **Съвети за монтаж:** Моля, свържете се с доставчика на стъкло или врата за избора и прилагането на лепилото за закрепване на гнездото на пантата към огледало или стъклена врата.

ⓘ **Отговорност:** Моля, имайте предвид, че GRASS не поема никаква отговорност за използваното лепило и техниката на залепване, нито за произтичащи от това претенции.

ⓘ **Важно:** Пантите Mirro не трябва да се използват с крепежни плочи.

KSH Hadzhidimitrov
КСХ-Хаджидимитров ЕООД София, кв.Враждебна, ул. 3-та, 4 тел.: 02/ 943 45 34 www.obkov.com /e-mail: office@obkov.com

GRASS

TIOMOS M9 клипс 110 градуса (за дебелини от 12 мм)

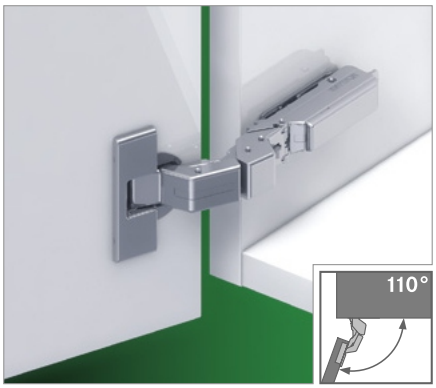

- За дебелина на вратата до 28 мм
- 35 мм отвор за пантата във вратата
- Плитко вкопаване от 9 мм
- Припокриване до 25 мм
- 3 Д реглаж с подходяща основа

Има ги в 3 варианта
- С вградено плавно (3 степенно регулиране на силата)
- Без плавно затваряне
- Без пружина

ИНФОРМАЦИЯ ЗА ПОРЪЧКА ЗА РАЗПРОБИВАНЕ 45/9.5

Припокриване	Застъп	Плавно		Без пружина	Код		
		Със	Без		Клипс Монтаж с винтове		
	14	■	-	-	0033-F029140**338**		
		-	■	-	0033-F047140**335**		
		-	■	■	0033-F049140**340**		
		С обратна пружина			0033-F049140**361**		

[1]Материал на чашката: стомана, никел/ материал на тялото: стомана, никел
*За панти с обратна пружина използвайте Tipmatic Plus пуш

ИНФОРМАЦИЯ ЗА ПОРЪЧКА ЗА РАЗПРОБИВАНЕ 45/9.5 ТЪМНИ

Припокриване	Застъп	Плавно		Без пружина	Код		
		Със	Без		Клипс Монтаж с винтове		
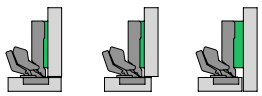	14	■	-	-	0033-F029140**467**		
		-	■	-			
		-	■	■	0033-F049140**472**		

Материал на чашката: стомана, никел/ материал на тялото: стомана, тъмни

ПРЕПРАТКИ КЪМ СТРАНИЦИ

Предимства и Тех. характер.	04	Панти, схеми и чертежи	20	Помощни средства за монтаж	19
Съдържание	08	Монтажни пластини/основи	65	Tipmatic Пуш	72
Ценови лист	10	Аксесоари - капачки, клипс	19	Техническа информация	74

KSH Hadzhidimitrov
КСХ-Хаджидимитров ЕООД София, кв.Враждебна, ул. 3-та, 4 тел.: 02/ 943 45 34 www.obkov.com /e-mail: office@obkov.com

GRASS

TIOMOS M9 клипс 110 градуса (за дебелини от 12 мм)

ИНФОРМАЦИЯ ЗА МОНТАЖ

Всички размери са в милиметри

Покриткант	Полуокрит кант	Открит кант
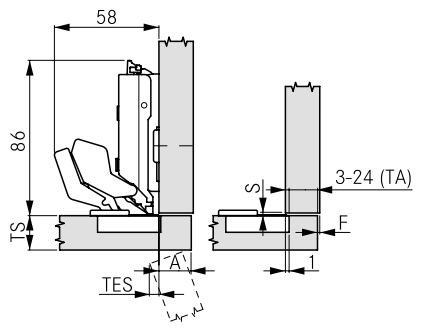	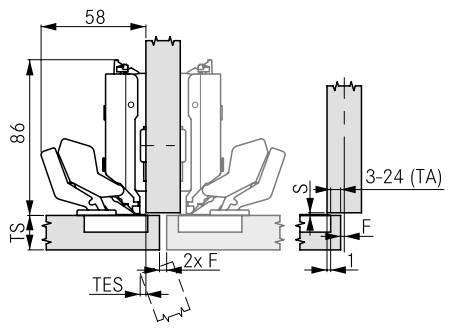	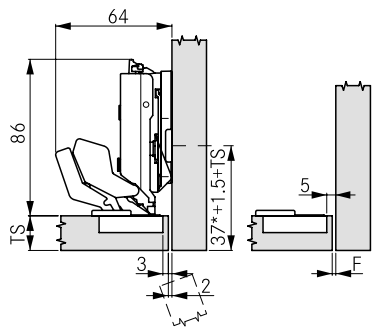
Височина на монтажната плоча 0	Височина на монтажната плоча 0	Височина на монтажната плоча 6

МИНИМАЛНО ОТСТОЯНИЕ/МИНИМАЛНА ФУГА

Стойности с височина на монтажната плоча 0

Дебелина на вратата (TS)	Разстояние до чашката (TA)	3		4		5		6		7		8		9		10		11		12		13	
	Издатина на врата (TES)	0.8		1.1		1.5		1.8		2.2		2.5		2.9		3.2		3.5		3.9		4.2	
	Припокриване на вратата (A)	4		5		6		7		8		9		10		11		12		13		14	
	Мин. фуга (F)/Отстояние (S)	F	S	F	S	F	S	F	S	F	S	F	S	F	S	F	S	F	S	F	S	F	S
	12-20	1	1.5	1	1.5	1	1.5	1	1.5	1	1.5	1	1.5	1	1.5	1	1.5	1	1.5	1	1.5	1	1.5
	22	1	1.5	1	1.5	1	1.5	1	1.5	1	1.5	1	1.5	1	1.5	1	1.5	1.5	1.5	1.7	1.5	4	1.5
	24	1	1.5	1.2	1.5	1.3	1.5	1.5	1.5	1.7	1.5	2	1.5	2.4	1.3	3.3	1.5	8.3	1.5	7.7	1.5	6.9	1.5
	26	2.2	1.5	2.4	1.5	2.7	1.5	3.1	1.5	3.6	1.5	4.7[1]	1.5	12[1]	1.5	11.8	1.5	10.9	1.5	9.9	1.5	8.9	1.5
	28	3.9	1.5	4.3	1.5	5.1[1]	1.5	6.3[1]	1.5	16[1]	1.5	16[1]	1.5	15[1]	1.5	14[1]	1.5	13[1]	1.5	12[1]	1.5	11[1]	1.5

Дебелина на вратата (TS)	Разстояние до чашката (TA)	14		15		16		17		18		19		20		21		22		23		24	
	Издатина на врата (TES)	4.6		4.9		5.3		5.6		5.9		6.3		6.6		7		7.3		7.6		8	
	Припокриване на вратата (A)	15		16		17		18		19		20		21		22		23		24		25	
	Мин. фуга (F)/Отстояние (S)	F	S	F	S	F	S	F	S	F	S	F	S	F	S	F	S	F	S	F	S	F	S
	12-20	1	1.5	1	1.5	1	1.5	1	1.5	1	1.5	1	1.5	1	1.5	1	1.5	1	2	1	2	1	2
	22	4	1.5	3.5	1.5	3	1.5	2.2	1.5	1.7	1.5	1.3	1.5	1	1.5	1	1.5	1	2	1	2	1	2
	24	6	1.5	5.2	1.5	4.5	1.5	4	1.5	3.3	1.5	3	1.5	2.5	1.5	2.1	1.5	1.9	2	1.6	2	1.5	2
	26	8	1.5	7.2	1.5	6.4	1.5	5.8	1.5	5.1	1.5	4.6	1.5	4.1	1.5	3.7	1.5	3.3	2	3	2	2.6	2
	28	10[1]	1.5	9.2	1.5	8.4	1.5	7.6	1.5	6.9	1.5	6.4	1.5	5.8	1.5	5.3	1.5	4.9	2	4.5	2	4.2	2

*Стойността може да бъде постигната чрез използване на щипка за намаляване на ъгъла на отваряне

Минимална фуга за се отнася за врати със скосени ръбове (R = 1 mm) с фабрична настройка.

Препоръчва се пробно монтиране.

РАЗМЕРИ НА ЧАШКАТА

За винт

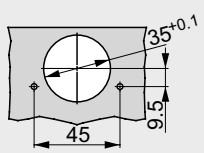

Комбиниран модел на пробиване Impresso

Impresso

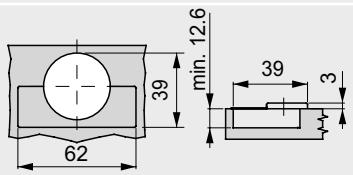

KSH Hadzhidimitrov
КСХ-Хаджидимитров ЕООД София, кв.Враждебна, ул. 3-та, 4 тел.: 02/ 943 45 34 www.obkov.com /e-mail: office@obkov.com

G*GRASS

TIOMOS M9 клипс 110 градуса (за дебелини от 12 мм)

ИНФОРМАЦИЯ ЗА МОНТАЖ

Всички размери са в милиметри

Под герунг/ скосени — за всички страни	Макс припокриване
12–24 mm	

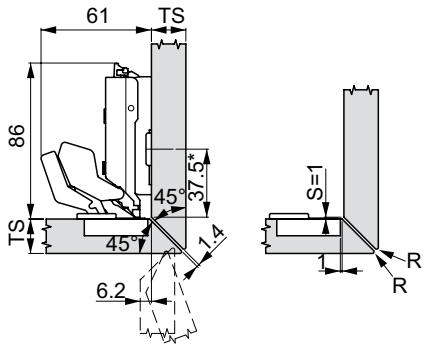

Височина на монтажната плоча 3
Размери с монтажна плоча за 37 mm

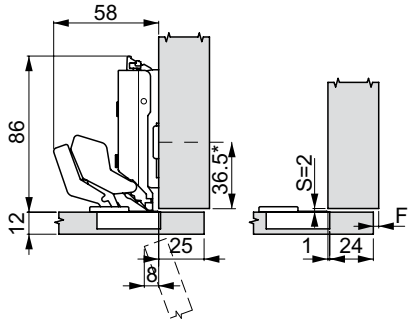

Височина на монтажната плоча 0
Размери с монтажна плоча за 37 mm

Дебелина на вратата (TS)

	Скосяване на 4 страни	Само странично скосяване
	R (min.)	R (min.)
12-17	0	0
18	0.2	0
19	1	0.4
20	1.5	1
21	2.2	1.8
22	3	2.5
24	4.3	4.1

Бележка

Отстояние от 1,4 мм със скосяване от всички страни.

КСХ-Хаджидимитров ЕООД София, кв.Враждебна, ул. 3-та, 4 тел.: 02/ 943 45 34 www.obkov.com /e-mail: office@obkov.com

TIOMOS M9 клипс 110 градуса (за дебелини от 12 мм)

ИНФОРМАЦИЯ ЗА МОНТАЖ

Всички размери са в милиметри

10 mm

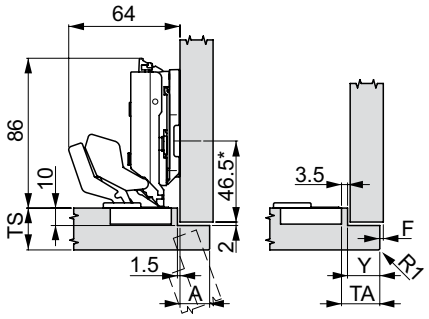

Височина на монтажната плоча 6
Размери с монтажна плоча за 37 mm

Корпус	TS (max.)	A (max.)	Y (max.)	TA (max.)	F (min.)
	20	17	18.5	22	1
	28	17	18.5	22	Вижте таблицата за отстояние
	38	17	18.5	22	

13 mm

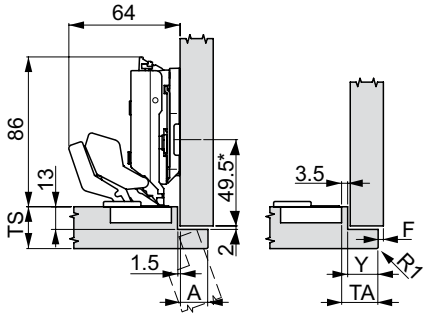

Височина на монтажната плоча 6
Размери с монтажна плоча за 37 mm

Корпус	TS (max.)	A (max.)	Y (max.)	TA (max.)	F (min.)
	20	16	17.5	21	1
	28	16	17.5	21	Вижте таблицата за отстояние
	35	14	15.5	19	

16 mm

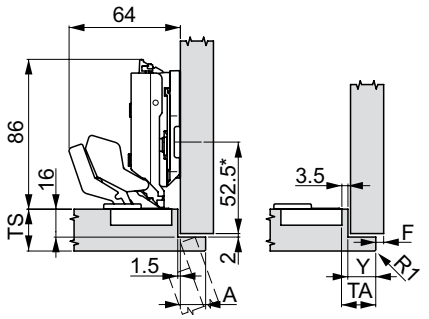

Височина на монтажната плоча 6
Размери с монтажна плоча за 37 mm

Корпус	TS (max.)	A (max.)	Y (max.)	TA (max.)	F (min.)
	20	14.5	16	19.5	1
	26	14.5	16	19.5	Вижте таблицата за отстояние
	32	12.5	14	17.5	

KSH Hadzhidimitrov
КСХ-Хаджидимитров ЕООД София, кв.Враждебна, ул. 3-та, 4 тел.: 02/ 943 45 34 www.obkov.com /e-mail: office@obkov.com

GRASS

TIOMOS M0 клипс 125 градуса (за дебелини от 6 до 10 мм)

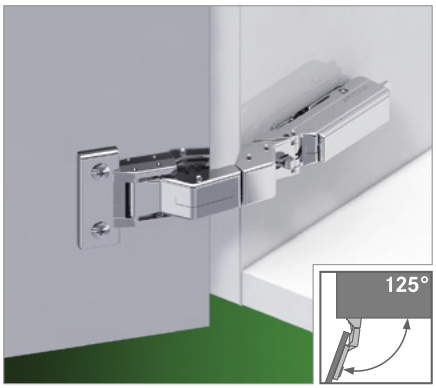

- За дебелина на вратата от 6 до 10 мм
- Не е нужен отвор във вратата
- 3 Д реглаж
- Припокриване до 25 мм
- Съвместима с основите за Tiomos
- Отваряне на 125 °

Има ги в 3 варианта
- С вградено плавно (3 степенно регулиране на силата)
- Без плавно затваряне
- Без пружина

ИНФОРМАЦИЯ ЗА ПОРЪЧКА

Припокриване	Застъп	Плавно		Без пружина	Код		
		Със	Без		Клипс Монтаж с винтове		
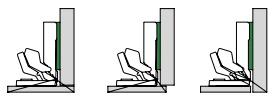	-	■	-	-	0033-F029140**331**		
		-	■	-	0033-F047140**332**		
		-	■	■	0033-F049140**333**		

		Дебелина на материала			
		6 mm	6.4 mm	8 mm	10 mm
Материал	MDF	-	-	**F146**073**979**	
	ПДЧ	-	-	**F146**073**979**	
	HPL	-	-	**F146**073**979**	
		-	**F072**135**928**		
	Минерален ком	-	**F072**135**928**		
	Алуминий	**F072**135**947**			

ПРЕПРАТКИ КЪМ СТРАНИЦИ

Предимства и Тех. характер.	04	Панти, схеми и чертежи	20	Помощни средства за монтаж	19
Съдържание	08	Монтажни пластини/основи	65	Tipmatic Пуш	72
Ценови лист	10	Аксесоари - капачки, клипс	19	Техническа информация	74

KSH Hadzhidimitrov
КСХ-Хаджидимитров ЕООД София, кв.Враждебна, ул. 3-та, 4 тел.: 02/ 943 45 34 www.obkov.com /e-mail: office@obkov.com

GRASS

TIOMOS M0 клипс 125 градуса (за дебелини от 6 до 10 мм)

ИНФОРМАЦИЯ ЗА МОНТАЖ

Всички размери са в милиметри

Покриткант	Полуокрит кант	Открит кант
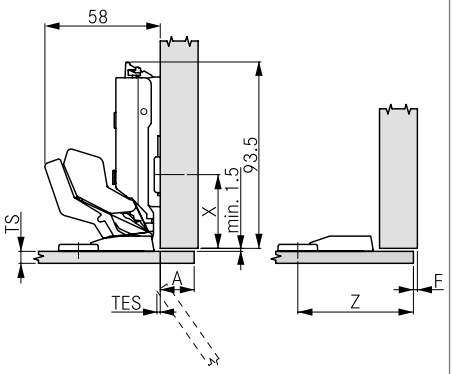	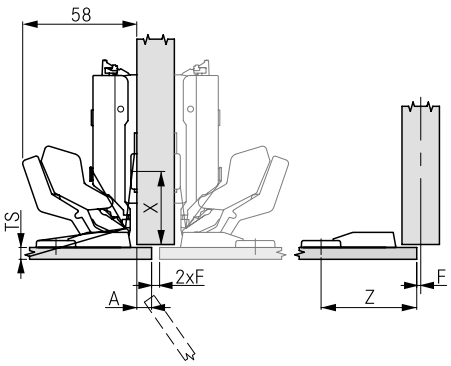	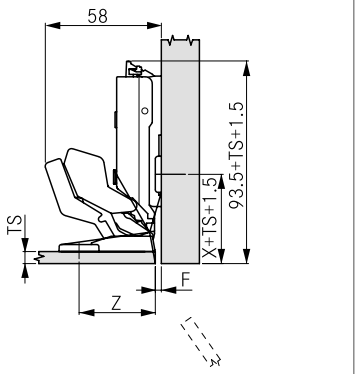
Височина на монтажната плоча 0	Височина на монтажната плоча 0	Височина на монтажната плоча 0

МИНИМАЛНО ОТСТОЯНИЕ/МИНИМАЛНА ФУГА

Стойности с височина на монтажната плоча 0

Разстояние на завинтване (Z)	38		39		47		49		51		53		55		56		58		60		61		63		64		66	
Издатина на врата (TES)	0		0		0		0		0		0		0		0.5		1.5		3		3.4		0		0		0	
Припокриване на вратата (A)	-3		-2		6		8		10		12		14		15		17		19		20		22[1]		23[1]		25[1]	
Мин. фуга (F)/Отстояние (S)	F	S	F	S	F	S	F	S	F	S	F	S	F	S	F	S	F	S	F	S	F	S	F	S	F	S	F	S
Дебелина на вратата 6–10 (TS)	2	1.5	2	1.5	2	1.5	2	1.5	2	1.5	2	1.5	2	1.5	2	1.5	2	1.5	2	1.5	2	1.5	2	2.5	2	3	2	4

[1] Door thickness A = 22 - 25 only with opening angle reduction clip.

Кръстосани основи

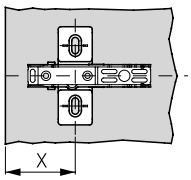

Разстояние между отворите

	Височина на монтажната плоча 0				
28	37				
37	46				
	Позиция на монтажната плоча (X)				

Линейни основи

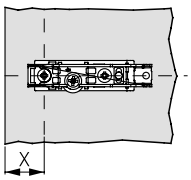

	Височина на монтажната плоча 0				
X	29				
	Позиция на монтажната плоча (X)				

ПОЗИЦИЯ ЗА ЗАВИНТВАНЕ

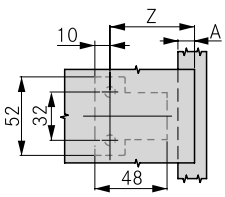

	Височина на монтажната плоча 0				
Z	A+41				
A	25 max.				
	Разстояние на завинтване (Z)				

БРОЙ ПАНТИ

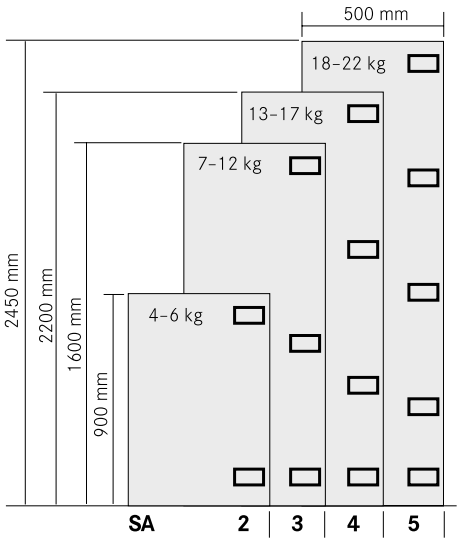

БЕЛЕЖКИ

Чрез позицията на монтажната плоча (X) и намаленото разстояние за завинтване (Z) се постига вграждане.

ⓘ **Съвети за монтаж на винт със скрита глава M4 x 8 mm:**
1. Пробийте отвор с Ø 3,3 mm
2. Изрежете резбата до Ø 4 mm
3. Поставете пантата и я закрепете с винтове

ⓘ **Съвети за монтаж на винт със скрита глава M4 x 8 mm с втулка M4 x 5,5 mm:**
1. Пробийте отвор с Ø 5 mm
2. Дълбочина на пробиване: 6 mm
3. Леко понижете ръба на отвора
4. Поставете втулката
5. Забийте втулката с чук
6. Поставете пантата и я закрепете с винтовете

ⓘ **Съвети за монтаж на Ø 6,3 x 10,5 mm:**
1. Пробийте отвор с Ø 5 mm
2. Поставете пантата и я закрепете с винтове

ⓘ **Съвети за монтаж:** Устойчивостта на натиск може да варира в зависимост от вида и дебелината на материала на вратата, въпреки че се използва един и същ метод на закрепване. Моля, обърнете се към доставчика на материала за вратата относно избора и монтажа.

ⓘ **Отговорност:** Моля, имайте предвид, че GRASS не поема никаква отговорност за използваното лепило и техниката на залепване, нито за произтичащи от това претенции.

KSH Hadzhidimitrov
КСХ-Хаджидимитров ЕООД София, кв.Враждебна, ул. 3-та, 4 тел.: 02/ 943 45 34 www.obkov.com /e-mail: office@obkov.com

GRASS

TIOMOS Основи клипс

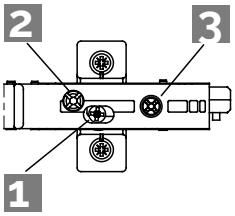

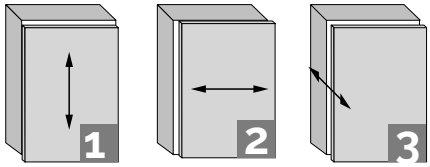

(HV) Регулиране на височине +/- 2 мм

(SV) Страничен реглаж +/- 2 мм

(TV) Регулиране на дълбочина +3/-2 мм

Всички настройки могат да се извършват независимо една от друга.

ИНФОРМАЦИЯ ЗА ПОРЪЧКА

Основа с 1Д реглаж с пластина, монтаж с 4 винта 3.5x15 мм

За винтове	37/32	Височина	Цвят	Код
• Стомана, никелирана/тъмни • Закрепване с винтове за дърво Ø 3.5 x 15 mm • С удобно регулиране на височината (HV) 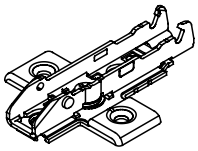	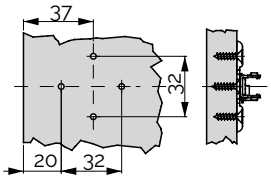	0	Никел	0033-**F058**139**746**
			Тъмни	0033-**F058**149**629**
		2	Никел	0033-**F058**139**747**
			Тъмни	0033-**F058**149**630**
		3	Никел	0033-**F058**139**748**
			Тъмни	0033-**F058**149**631**

Основа с 1Д реглаж, монтаж с 2 евровинта 6.3x10 мм и 2 винта 3.5x15 мм (за междинна страница на корпус)

С предварително монтирани евро винтове (10 mm)	37/32	Височина	Код
• Стомана,никелирана • Фиксиране с монтирани евро винтове Ø 6.3 x 10 mm • С удобно регулиране на височината (HV) • Подходяща за междинна страница 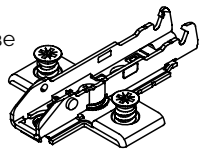	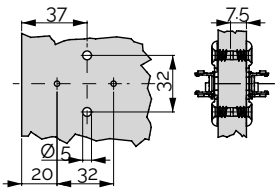	0	0033-**F058**139**863**
		2	0033-**F058**139**864**
		3	0033-**F058**139**865**

Основа с 1Д реглаж с пластина, монтаж с 2 винта 3.5x15 мм

За винтове	37/32	Височина	Код
• Замак/стомана, никелирано покритие • Закрепване с винтове за дърво Ø 3.5 x 15 mm • С удобно регулиране на височината (HV) 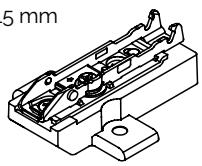	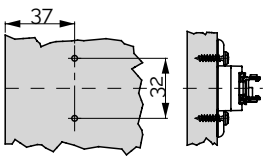	6	0033-**F058**139**892**
		8	0033-**F058**139**886**
		9	0033-**F058**139**887**
		9.5	0033-**F058**139**888**
		12	0033-**F058**139**893**
		14	0033-**F058**139**889**
		15	0033-**F058**139**890**
		15.5	
		19	0033-**F058**139**894**
		21	0033-**F058**139**895**

KSH Hadzhidimitrov
КСХ-Хаджидимитров ЕООД София, кв.Враждебна, ул. 3-та, 4 тел.: 02/ 943 45 34 www.obkov.com /e-mail: office@obkov.com

GRASS

TIOMOS Основи клипс

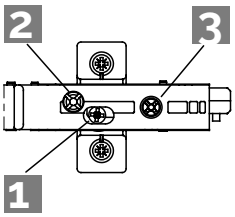

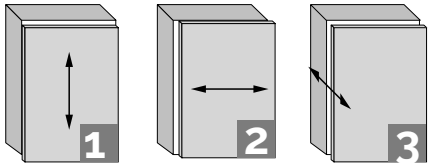

(HV) Регулиране на височине +/- 2 мм

(SV) Страничен реглаж +/- 2 мм

(TV) Регулиране на дълбочина +3/-2 мм

Всички настройки могат да се извършват независимо една от друга.

ИНФОРМАЦИЯ ЗА ПОРЪЧКА

Основа а приложения под ъгъл 20˚

За винтове	X/32	Височина	Код
• За приложения под ъгъл 20˚ • Замак/стомана, никелирано покритие • Закрепване с винтове за дърво Ø 3.5 x 15мм • С удобно регулиране на височината (HV) 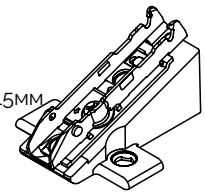	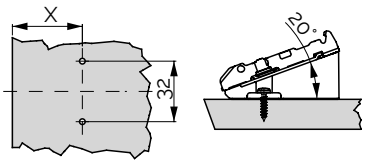	0	0033-**F058**139**902**
		2	0033-**F058**139**903**
		3	0033-**F058**139**904**

Основа а приложения под ъгъл 20˚

С предварително монтирани евро винтове (13.5 мм)	X/32	Височина	Код
• За приложения под ъгъл 20˚ • Замак/стомана, никелирано покритие • Фиксиране с монтирани евро винтове Ø 6.3 x 13.5 мм • С удобно регулиране на височината (HV) 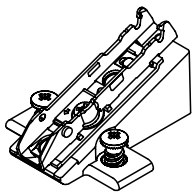	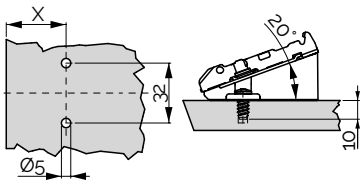	2	0033-**F058**139**907**

ПРИМЕРИ ЗА ПРИЛОЖЕНИЕ ЗА ПРИЛОЖЕНИЯ ПОД ЪГЪЛ 20˚

Покрит кант	Полуокрит кант	Ъглово приложение	За скосени врати
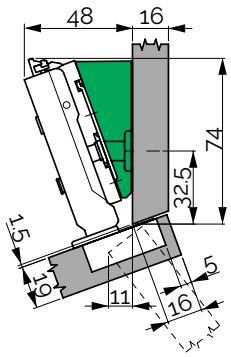	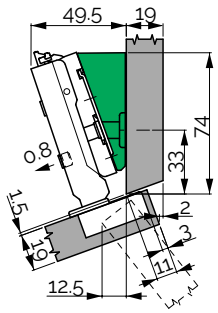	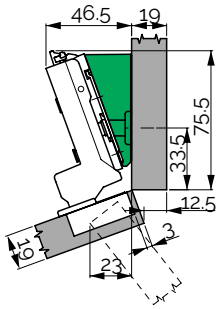	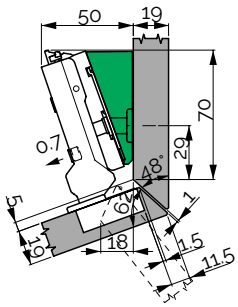
Tiomos 110/Отстъп 3 20˚ височина на плочата 2	Tiomos 110/Отстъп 3 220˚ височина на плочата 3.5	Tiomos 110/Отстъп 19 20˚ височина на плочата 0	Tiomos 110/Отстъп 9.5 20˚ височина на плочата 3.5

KSH Hadzhidimitrov
КСХ-Хаджидимитров ЕООД София, кв.Враждебна, ул. 3-та, 4 тел.: 02/ 943 45 34 www.obkov.com /e-mail: office@obkov.com

GRASS

TIOMOS Основи клипс

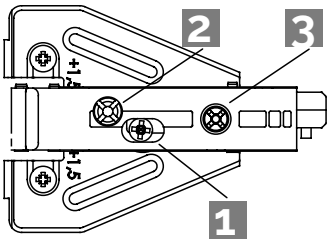

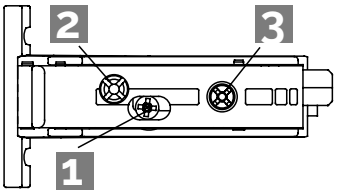

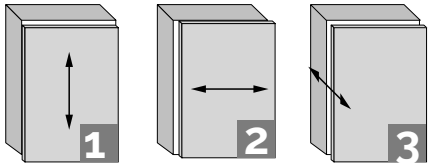

(HV) Регулиране на височине +/- 2 мм

(SV) Страничен реглаж +/- 2 мм

(TV) Регулиране на дълбочина +3/-2 мм

Всички настройки могат да се извършват независимо една от друга.

ИНФОРМАЦИЯ ЗА ПОРЪЧКА

1D ДЕЛТА МОНТАЖНА ПЛОЧА ЗА РАМКИ, 4-ТОЧКОВО ФИКСИРАНЕ

За винтове		9.5/32	Височина	Код
• Стомана, никелирана • С винтове за дърво Ø 3.5 x 15 mm • С удобно регулиране на височината (HV)	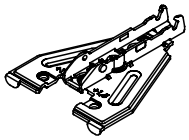	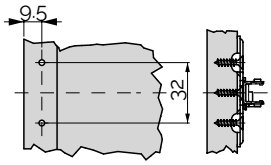	1.5	0033-**F058**139**825**
			3.5	0033-**F058**139**826**
			4.5	0033-**F058**139**827**

МОНТАЖНА ПЛОЧА С ВГРАДЕНИ ПЛАНКИ ЗА РАМКИ, 3-ТОЧКОВО ЗАКРЕПВАНЕ

За винтове		10/32	Височина	Код
• За врати с открит кант • За използване с панти с отстъп 9.5 • Стомана/замак, никелирано покритие • Закрепване с винтове за дърво с пан, глава • С удобно регулиране на височината (HV)	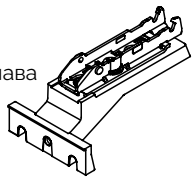	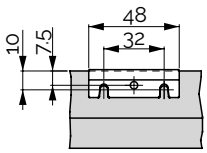 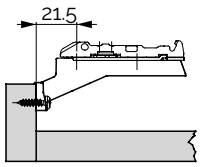 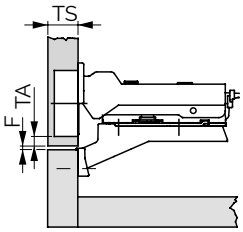	0	0033-**F058**139**831**

Дебелина на вратата (TS)

	Разстояние до чашката (TA)			
	3	4	5	6
28.0	4.0			
26.0	4.0	3.0		
24.0	4.0	3.0	2.0	
22.0	4.0	3.0	2.0	
20.0	4.0	3.0	2.0	1.0
19.0	4.0	3.0	2.0	1.0
18.0	4.0	3.0	2.0	1.0
16.0	4.0	3.0	2.0	1.0
	Минимална фуги (F)			

KSH Hadzhidimitrov
КСХ-Хаджидимитров ЕООД София, кв.Враждебна, ул. 3-та, 4 тел.: 02/ 943 45 34 www.obkov.com /e-mail: office@obkov.com

G*GRASS

TIOMOS Основи клипс

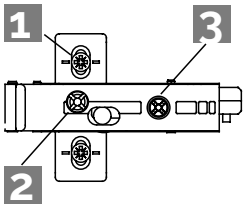

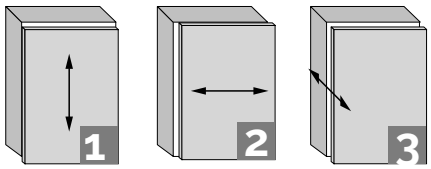

(HV) Регулиране на височине +/- 2 мм

(SV) Страничен реглаж +/- 2 мм

(TV) Регулиране на дълбочина +3/-2 мм

Всички настройки могат да се извършват независимо една от друга.

ИНФОРМАЦИЯ ЗА ПОРЪЧКА

Основа с 1Д реглаж, монтаж с 4 винта 3.5x15 мм

За винтове	37/32	Височина	Код
• Стомана, никелирана/тъмни • Закрепване с винтове за дърво Ø 3.5 x 15 mm • С удобно регулиране на височината (HV) 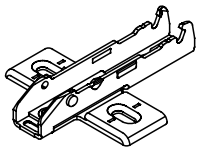	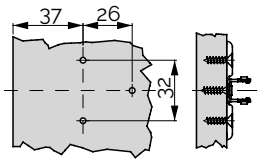	-2	0033-**F058**139**720**
		0	0033-**F058**139**721**
		2	0033-**F058**139**722**
		3	0033-**F058**139**723**

+5 градуса подложна планка

За винтове	37/32	Код
• Замак/стомана, никелирано покритие • За поставяне под основа • До 3 подложки (препоръчваме проверка) 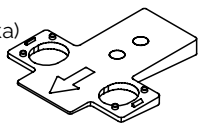	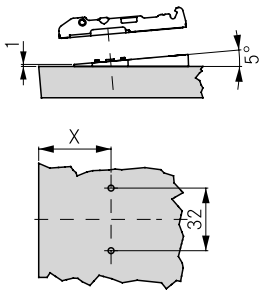	0033-F072135**757**

-5 градуса подложна планка

За винтове	37/32	Код
• Замак/стомана, никелирано покритие • За поставяне под основа • До 3 подложки (препоръчваме проверка) 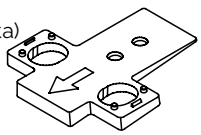	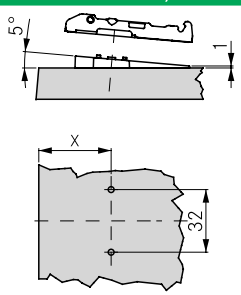	0033-F072135**758**

KSH Hadzhidimitrov
КСХ-Хаджидимитров ЕООД София, кв.Враждебна, ул. 3-та, 4 тел.: 02/ 943 45 34 www.obkov.com /e-mail: office@obkov.com

G*GRASS

TIOMOS Основи клипс

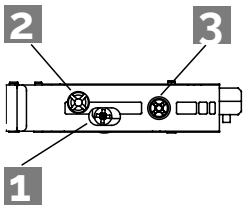

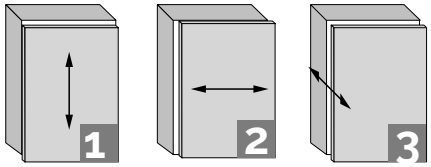

(HV) Регулиране на височине +/- 2 мм

(SV) Страничен реглаж +/- 2 мм

(TV) Регулиране на дълбочина +3/-2 мм

Всички настройки могат да се извършват независимо една от друга.

ИНФОРМАЦИЯ ЗА ПОРЪЧКА

Основа скрита с 1Д реглаж с пластина, монтаж с 2 винта 3.5x15 мм или 2 евровинта 6.3x13.5

For screw fitting	20/32	Height	Colour	Art. No.
• Стомана, никелирана/тъмни • Закрепване с винтове за дърво Ø 3,5 x 15 mm или с евровинтове Ø 6,3 x 13,5 mm • С удобно регулиране на височината (HV) 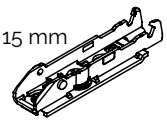	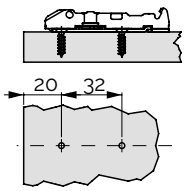	0	Никел	0033-**F059**139**701**
			Тъмни	0033-**F059**139**977**
		2	Никел	0033-**F059**139**702**
			Тъмни	0033-**F059**139**978**
		3	Никел	0033-**F059**139**703**
			Тъмни	0033-**F059**139**979**

KSH Hadzhidimitrov
КСХ-Хаджидимитров ЕООД София, кв.Враждебна, ул. 3-та, 4 тел.: 02/ 943 45 34 www.obkov.com /e-mail: office@obkov.com

GRASS

TIOMOS клипс за намаляване на ъгъл

ИНФОРМАЦИЯ ЗА МОНТАЖ

Всички размери са в милиметри

Клипс за намаляване на ъгъла на отваряне 85˚

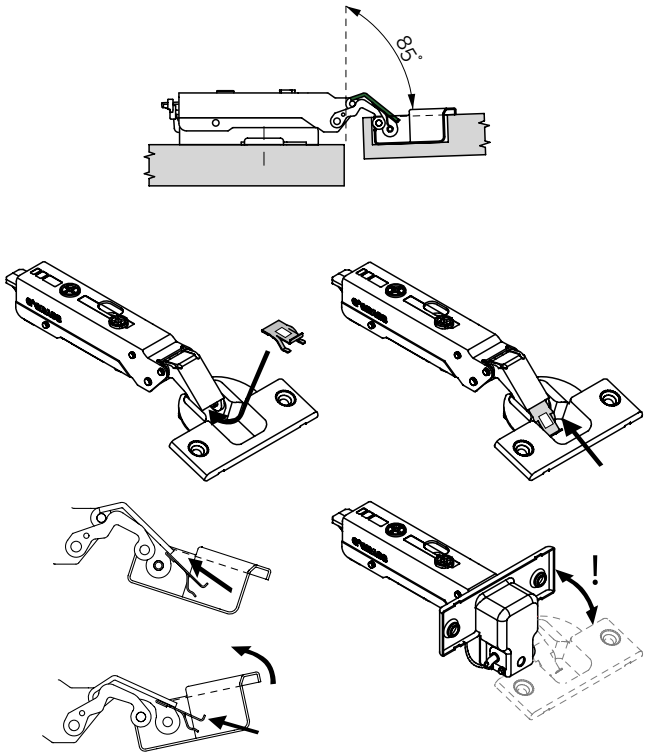

Клипс за намаляване на ъгъла на отваряне 120˚

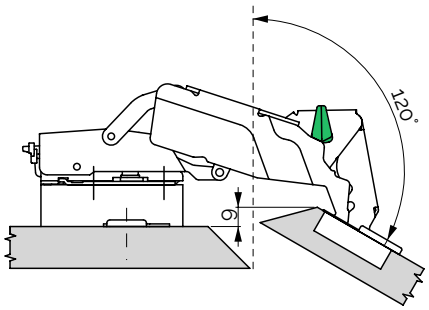

Клипс за намаляване на ъгъла на отваряне 85˚ за Tiomos M9 и Mirro

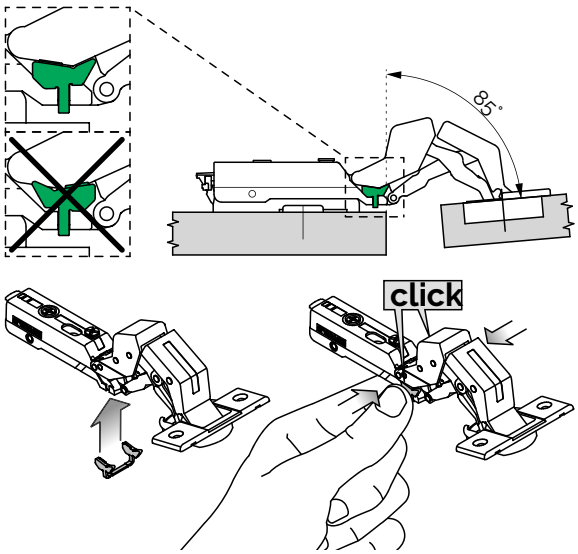

Инсталиране на клипс за защита от неволно откачане

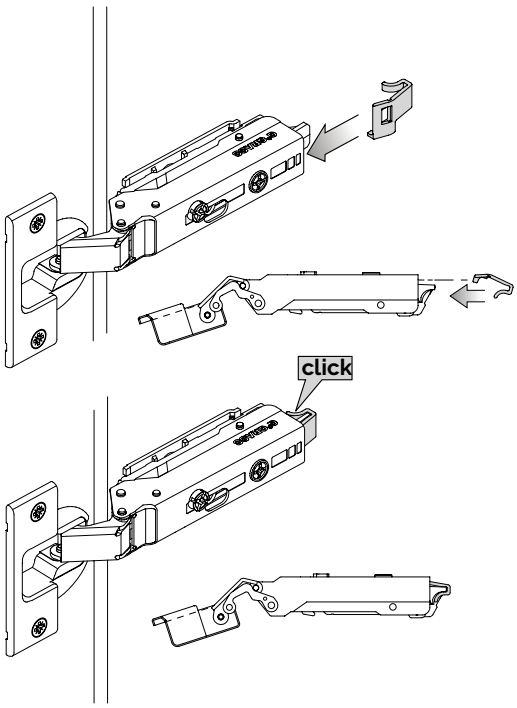

Премахване на щипката за защита от неволно откачане

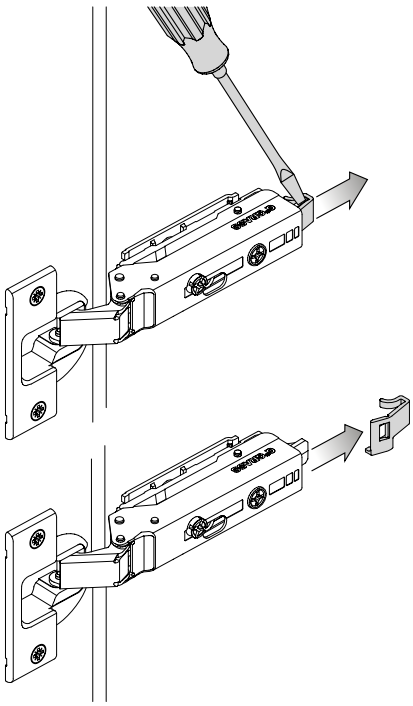

KSH Hadzhidimitrov
КСХ-Хаджидимитров ЕООД София, кв.Враждебна, ул. 3-та, 4 тел.: 02/ 943 45 34 www.obkov.com /e-mail: office@obkov.com

G*GRASS

TIOMOS шаблон

ИНФОРМАЦИЯ ЗА МОНТАЖ

При използване на съществуващи отвори на 37 мм

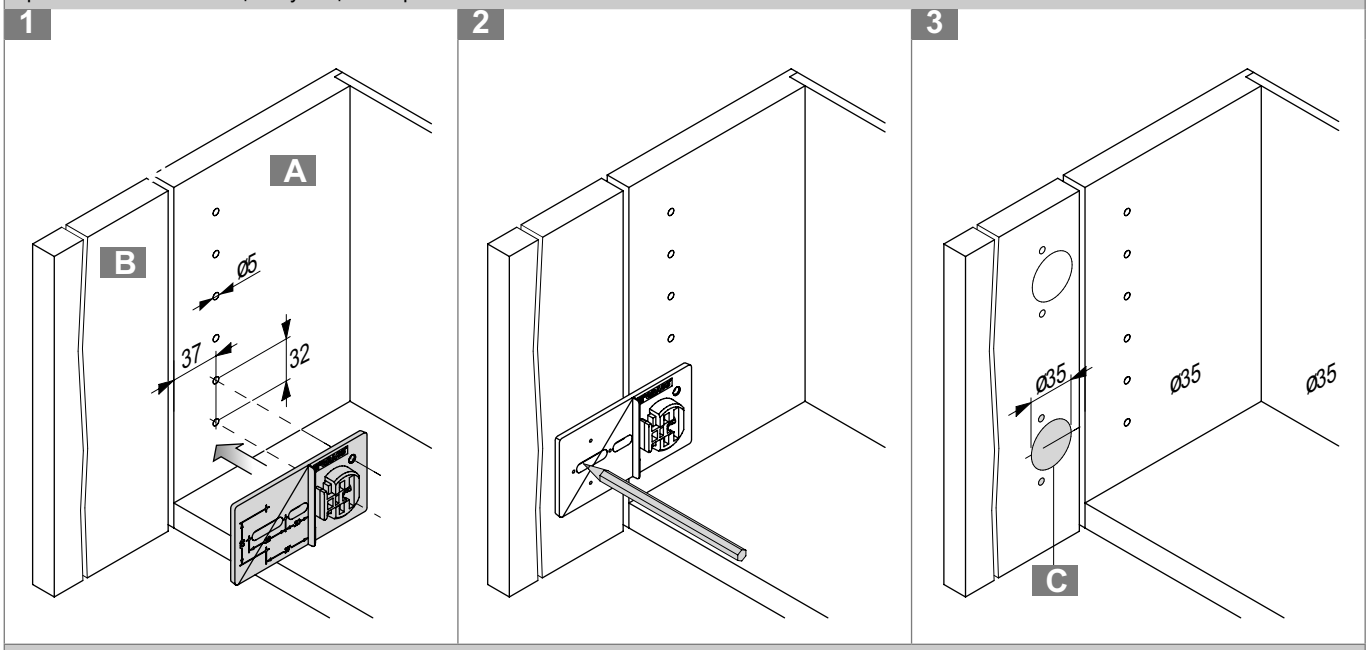

Използване при съществуеащ отвор за чашката

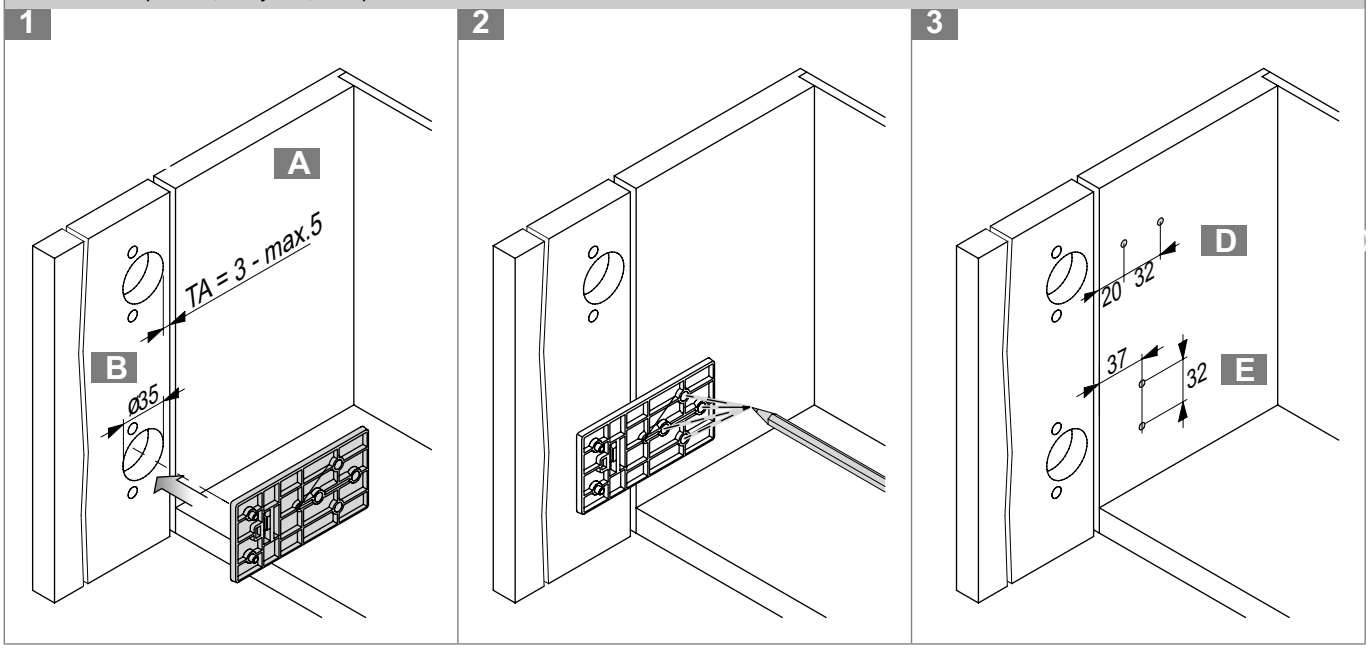

KSH Hadzhidimitrov
КСХ-Хаджидимитров ЕООД София, кв.Враждебна, ул. 3-та, 4 тел.: 02/ 943 45 34 www.obkov.com /e-mail: office@obkov.com

GRASS

TIOMOS Tipmatic (пуш)

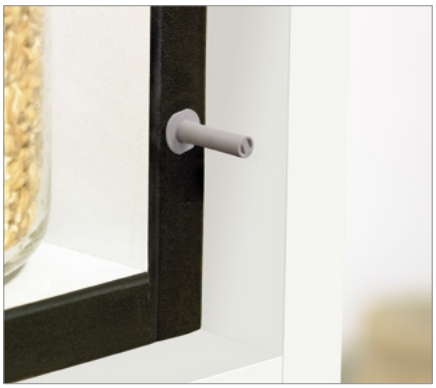

TIOMOS Tipmatic plus (пуш)

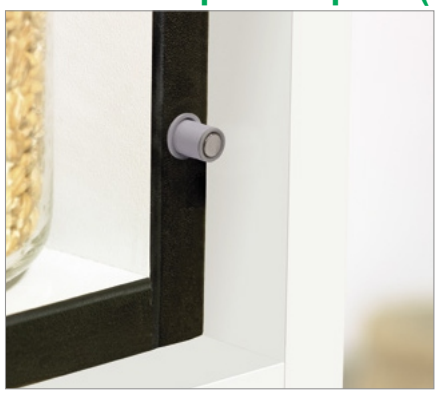

- Вратите се отварят лесно чрез леко натискане на предната част.
- Могат да се използват всички панти без механизъм за пружина
- Голяма зона на захващане на магнита - надеждно затваряне на вратата
- Компенсация на предната междина от 2,5 до 5,5 мм чрез интегрирано, самоблокиращо се и без инструменти регулиране на дълбочината- за **Tipmatic**
- Монтаж в лицевата част на шкафа или с адаптерна плоча

ИНФОРМАЦИЯ ЗА ПОРЪЧКА

Tipmatic пуш	Product image	За пробиване	Цвят	Код/цена
• Drill edge cover 1 mm • Пробиване на отвор на лицето • Пластмаса: платинено сиво (RAL 7036)/ черно (RAL 9005) • Включва самозалепваща се пластина плоча и винт	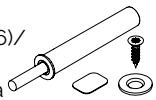	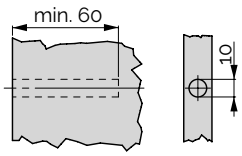	Платинено сиво (RAL 7036)	**F069135396**
			Черен (RAL 9005)	**F069135338**

Tipmatic Plus пуш	Product image	За пробиване	Код/цена
• Drill edge cover 1 mm • Пробиване на отвор на лицето • Пластмаса RAL 7035, светлосиво • Включва самозалепваща се пластина, плоча и винт	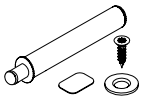	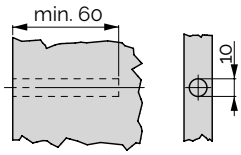	**F069135061**

Адаптер за 28 и 37	Product image	За винтове	Код/цена
• Подходящ за разстояние между отворите 28 и 37 мм • Закрепване със специални евро винтове (Ø 6,3 x 13,5 mm) или винтове за ПДЧ (Ø 3,5 x 13 mm) • Пластмаса RAL 7035, светлосиво	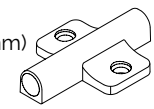	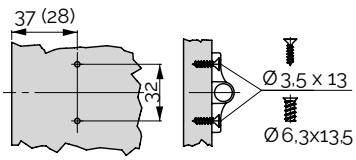	**F069063310**

Адаптер за рамка	Product image	За винтове	Код/цена
• За бърз монтаж • Закрепване с винтове за ПДЧ (Ø 3,5 x 13 mm) • Пластмаса RAL 7035, светлосиво	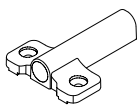	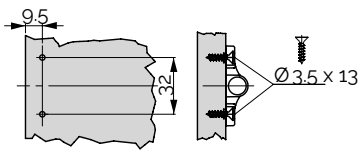	**F069073697**

Линеен адаптер	Product image	За винтове	Код/цена
• Дизайнерско решение - също и за врати открит кант • Закрепване с винтове за ПДЧ (Ø 3,5 x 13 mm) • Пластмаса RAL 7035, светлосиво	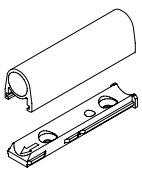	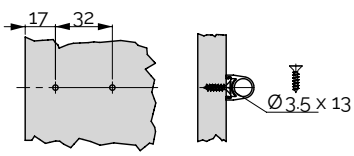	**F069073696**

KSH Hadzhidimitrov
КСХ-Хаджидимитров ЕООД София, кв.Враждебна, ул. 3-та, 4 тел.: 02/ 943 45 34 www.obkov.com /e-mail: office@obkov.com

GRASS

TIOMOS Tipmatic (пуш)

ИНСТРУКЦИИ ЗА ПЛАНИРАНЕ И МОНТАЖ

Tipmatic пуш

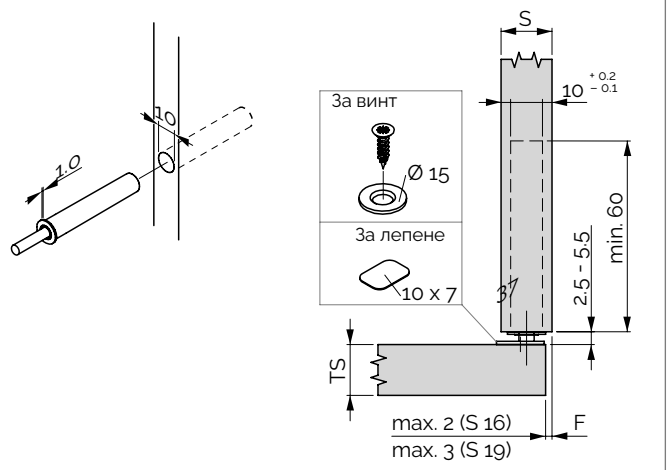

Монтаж от предната страна

Адаптер за 28 и 37

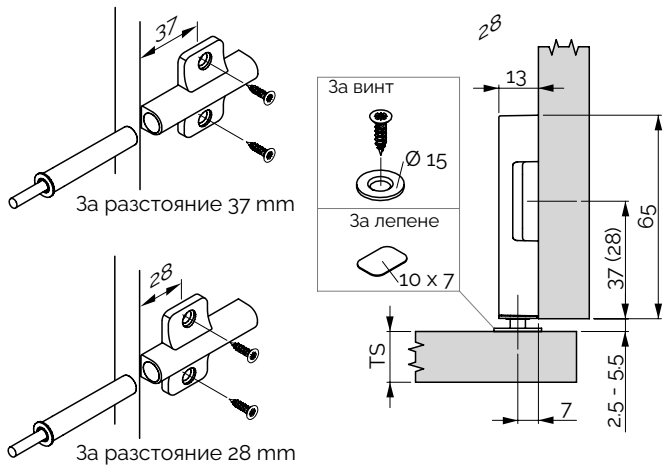

Монтаж с адаптери

Линеен адаптер, открит кант

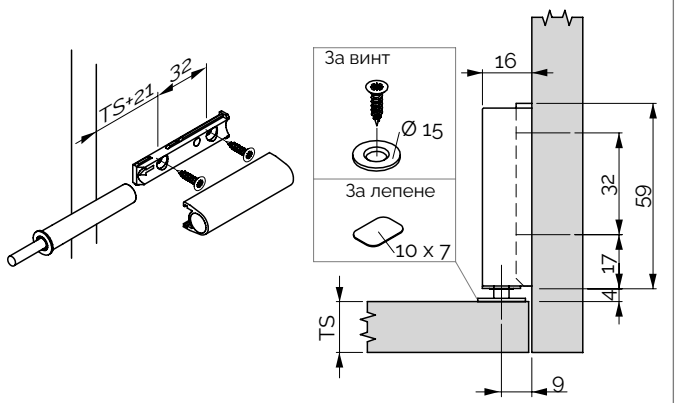

Монтаж с адаптери

Линеен адаптер, покрит кант

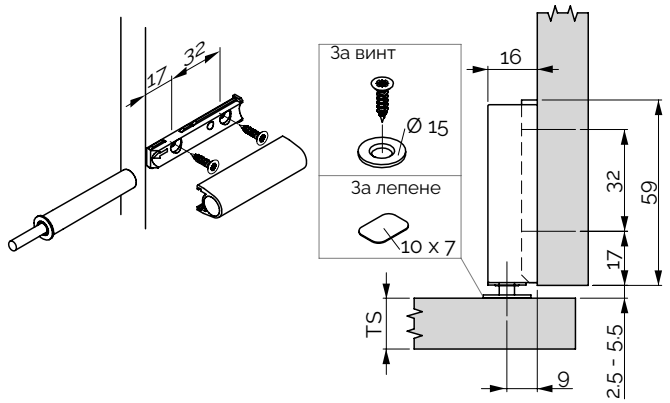

Монтаж с адаптери

Адаптер за рамка

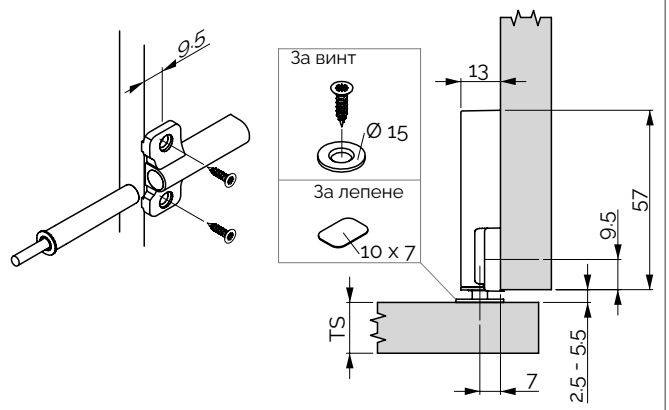

Монтаж с адаптери

Регулиране на предната фуга (Tipmatic пуш)

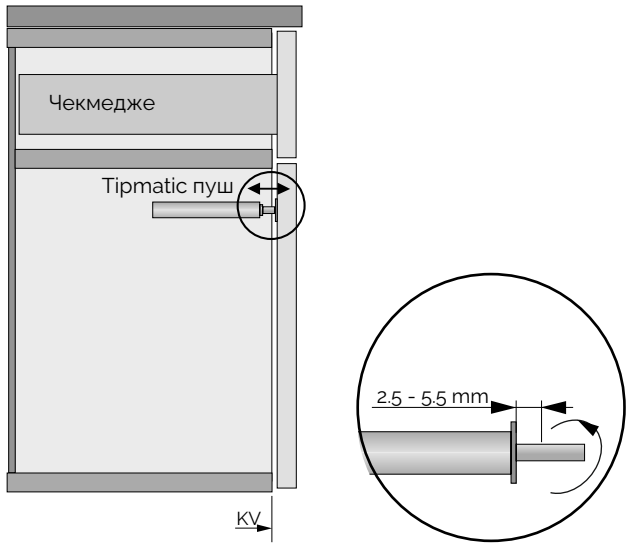

Регулиране на разстоянието отпред чрез вътрене на пинчето:

- С чекмеджето Tipmatic също можете да регулирате предната фуга и да изравните вратичките

ЛЕГЕНДА

F	Фуга
S	Странична стена на шкафа
TS	Дебелина на вратата

KSH Hadzhidimitrov
КСХ-Хаджидимитров ЕООД София, кв.Враждебна, ул. 3-та, 4 тел.: 02/ 943 45 34 www.obkov.com /e-mail: office@obkov.com

G*GRASS

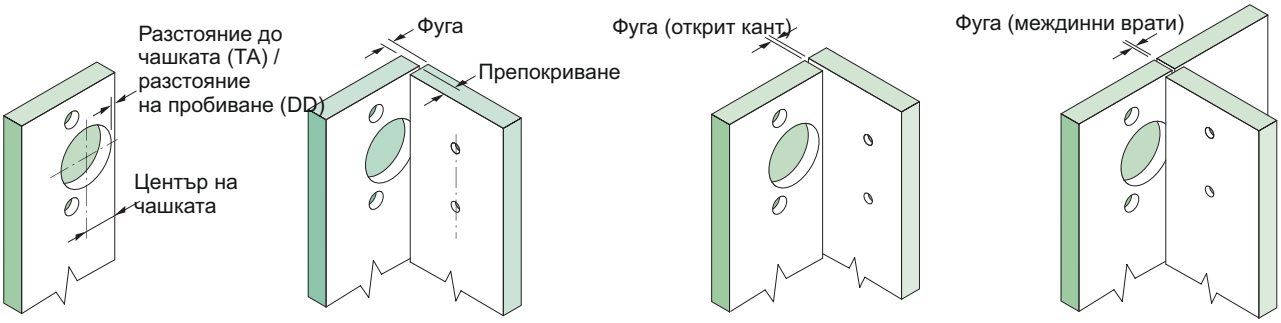

Брой панти спрямо врата

Броят на пантите се определя от височината на вратата, теглото на вратата, качеството на материала и закрепването на чашката и основната.

Данните се отнасят за стандартна ширина на вратата от 600 мм.

Таблицата се отнася за панти с и без плавно.
КСХ и GRASS препоръчва пробно монтиране на всички панти и основи.

Пример:
За врати с размери 1400 x 800" и тегло 8 кг Grass препоръчва да се монтират 3 панти.

Забележка: Разстоянието между горната и долната панта трябва да е по-голямо от ширината на вратата.

Пантите Tiomos отговарят и надвишават минималните изисквания на стандарта ANSI/BHMA A156.9.

1 **Ниска степен**

2 **Средна степен**

3 **Висока степен**

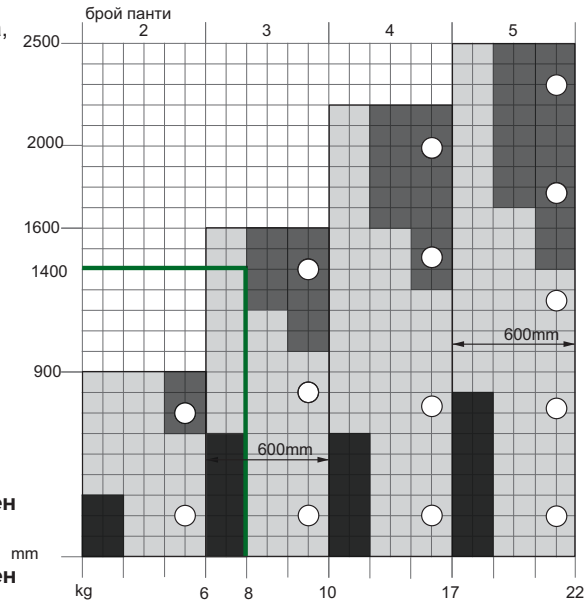

Регулиране на Soft-Close

Плавното затваряне може да се регулира за всякакъв размер и тегло на вратата с интегрирания лост за плавно затваряне Tiomos.
В зависимост от изискванията, степента на плавно може да се регулира лесно и без инструменти.
При 2 панти има 6 настройки за плавно затваряне.

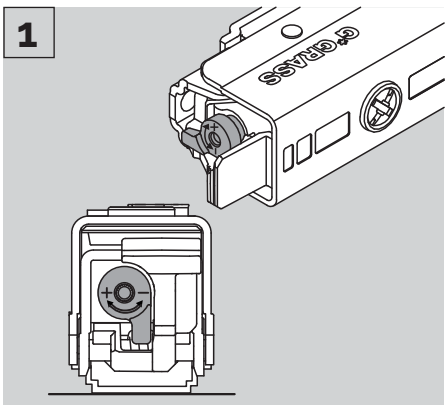

Ниска степен
Приложение:
• Малки и леки врати

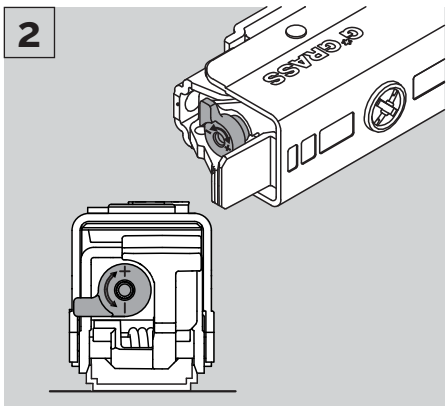

Средна степен (стандартна)
Покрива 80% от приложенията:
• Стандартни врати

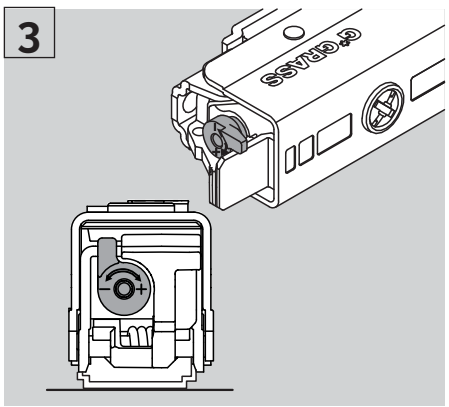

Висока степен
Приложение:
• Големи и тежки врати

KSH Hadzhidimitrov
КСХ-Хаджидимитров ЕООД София, кв.Враждебна, ул. 3-та, 4 тел.: 02/ 943 45 34 www.obkov.com /e-mail: office@obkov.com

G*GRASS

Реглаж

Възможностите за регулиране на височината. зависят от типа на основата Всички настройки могат да се извършват независимо една от друга.

За регулиране на дълбочината избраните основи имат достъп за регулиране чрез червячния отвор през рамото на пантата.

Използвайте отвертка #2 POZI за регулиране на пантите.

Закрепете основите, като използвате всички отвори за винтове.

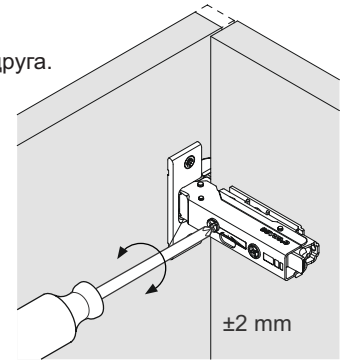

Страничен реглаж

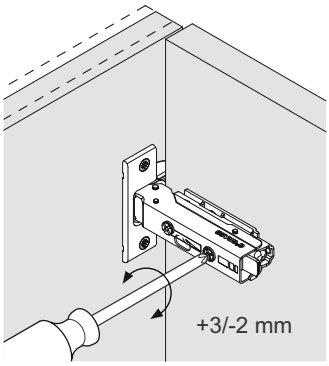

Регулиране на дълбочина чрез червичен отвор

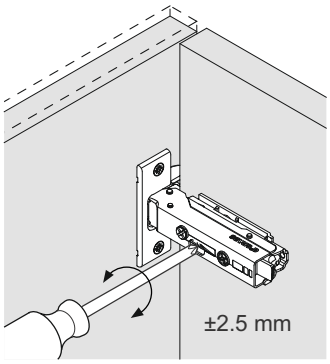

Регулиране на височина чрез основна плоча

Фуга/Разкритие

Фугата (F) е разстоянието, необходимо между две врати или между вратата и страничната стена на шкафа, за да се осигури достатъчно пространство за отваряне на вратата. Необходимата ширина на отвора (F) зависи от дебелината на вратата. Повечето производители предпочитат широчина на отвора (F) между 3 mm и 6 mm.

Напълно покрит/Покрит кант

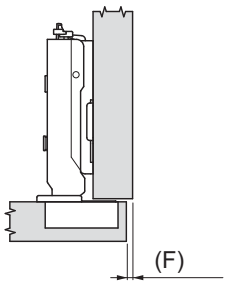

Полупокрит кант

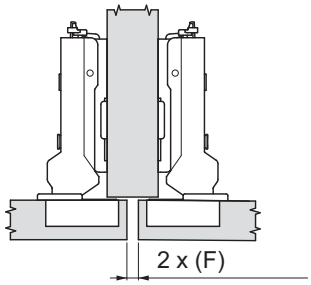

Открит кант

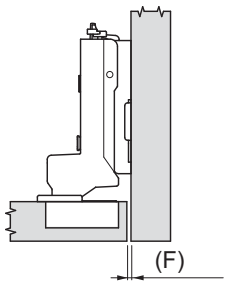

Фуга за пълно покрит, покрит и полупокрит кант

Таблицата показва необходима мин. фуга между две врати или между врата и страничната стена, за да се осигури достатъчно пространство за отваряне на вратата.

Пример:
При дебелина на вратата от 19 мм и разстояние до чашката (TA) от 6 mm, фуга (R) от 0,9.

Дебелина на врата	Разстояние до чашката (TA) 3	4	5	6	7
24.0	2.4	2.1	2.1	2.1	2.0
22.0	1.6	1.6	1.6	1.5	1.5
21.0	1.4	1.3	1.3	1.3	1.3
20.0	1.1	1.1	1.1	1.5	1.1
19.0	0.9	0.9	0.9	0.9	0.9
18.0	0.7	0.7	0.7	0.7	0.7
17.0	0.6	0.6	0.6	0.6	0.6
16.0	0.6	0.6	0.6	0.6	0.6

Фуга (min.) (F)

Забележка:
Размерите на отвора са определени при радиус на ръба на вратата от 1mm.

Фуга за открит кант:

Таблицата показва мин. отвор за врата открит кант в зависимост от разстоянието до чашката (TA) и височината на основата (BPH).

Пример:
Разстоянието до чашката (TA) от 6 mm се получава при използване на основа с височина 03 и разкритие (R) от 1,0 mm.

Минимална фуга (F)	Разстояние до чашката (TA) 3	4	5	6	7
0.0		0		2	3
0.5					3.5
1.0	0		2	3	
1.5				3.5	
2.0		2	3		
3.0	2	3			
4.0	3				

Височината на основа (BPH)

ВАЖНО За да се определи правилното приложение, Grass препоръчва пробен монтаж на всички панти и основи.

Позиции на вратите

Постигане на припокриване с отстъп на пантата

Постигане на припокриване чрез основата

Напълно покрит кант (отстъп 00)

Припокриването на чашката (фабрична настройка) плюс разстоянието до чашката определят припокриването на вратата. Размерите могат да бъдат намерени в таблицата на съответната страница от каталога.

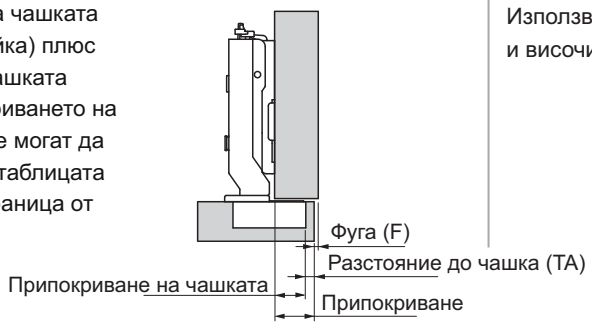

Напълно покрит кант

Използване на панта с отстъп 00 и височина на основата (BPH) 00

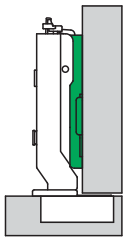

Покрит кант (отстъп 03)

Припокриването на чашката (фабрична настройка) плюс разстоянието до чашката определят припокриването на вратата. Размерите могат да бъдат намерени в таблицата на съответната страница от каталога.

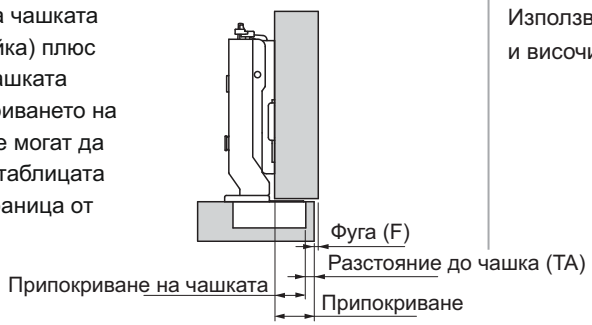

Покрит кант

Използване на панта с отстъп 00 и височина на основата (BPH) 03

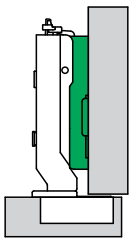

Полу покрит кант (отстъп 9.5)

Припокриването на чашката (фабрична настройка) плюс разстоянието до чашката определят припокриването на вратата. Размерите могат да бъдат намерени в таблицата на съответната страница от каталога.

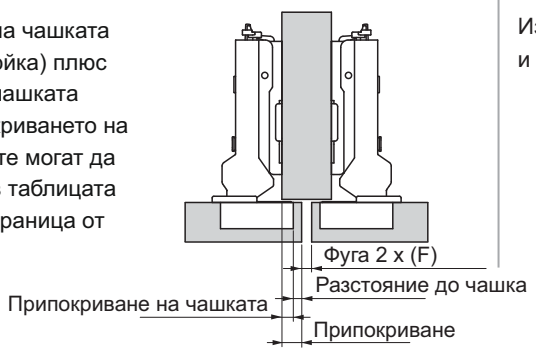

Полу покрит кант

Използване на панта с отстъп 00 и височина на основата (BPH) 9.5

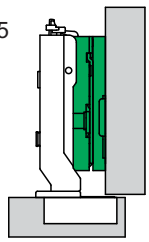

Открит кант (отстъп 19)

Няма припокриване на вратата. Фугата между страната на шкафа и вратата зависи от височината на основата (BPH) и разстоянието до чащката (TA). Размерите можете да намерите в таблицата на съответната страница на каталога.

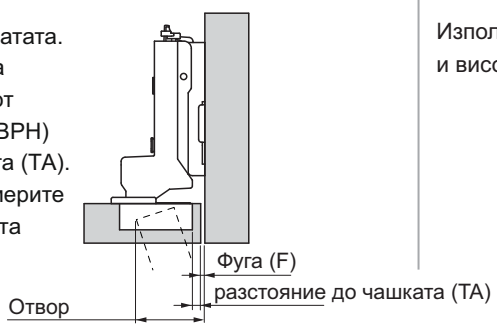

Открит кант

Използване на панта с отстъп 03 и височина на основата (BPH) 19

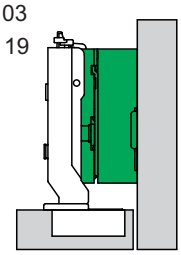

KSH Hadzhidimitrov
КСХ-Хаджидимитров ЕООД София, кв.Враждебна, ул. 3-та, 4 тел.: 02/ 943 45 34 www.obkov.com /e-mail: office@obkov.com

G*GRASS

Техническа информация

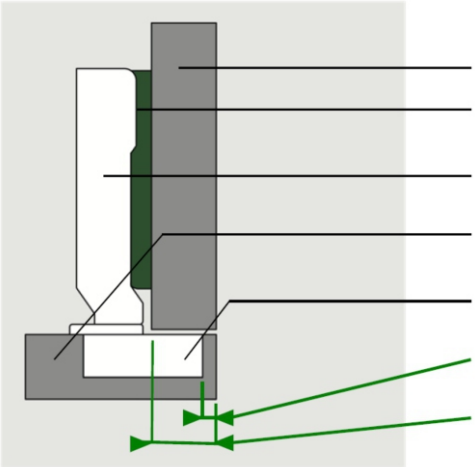

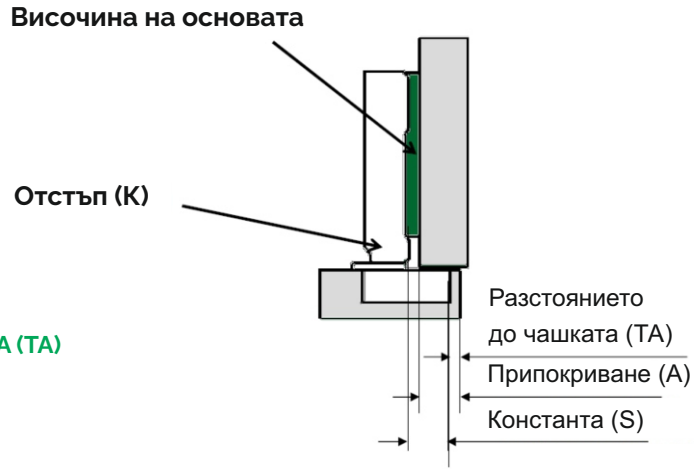

Калкулатор за изчисляване на припокриването на вратата

Отстъпът на рамото на пантата води до различни припокривания на вратата

Монтажът на основата на различна височина води до различни припокривания

Разстоянието до чашката води до различни припокривания на вратата

Константата на пантата се използва за изчисляване на припокриването на вратата

Константа на пантата Tiomos **S=15**

Константа	+	Разстоянието до чашката	-	Отстъп	-	Височина на основата	=	Припокриване на вратата
15	+	5	-	0	-	2	=	18mm
15	+	5	-	3	-	2	=	15mm
15	+	5	-	9,5	-	2	=	8,5mm
15	+	5	-	19	-	2	=	-1mm

Константа на пантата Tiomos S=15

Пример

Отстъп

Припокриване на вратата \ Височина на основа	Разстояние до чашка 3	4	5	6	7
21.0					-2
20.0				-2	
19.0			-2		0
18.0		-2		0	
17.0	-2		0		2
16.5					
16.0		0		2	3
15.5					3.5
15.0	0		2	3	
14.5				3.5	
14.0		2	3		
13.5			3.5		
13.0	2	3			
12.5		3.5			
12.0	3				
11.5	3.5				

Константа	+	Разстоянието до чашката	-	Отстъп	-	Височина на основата	=	Припокриване на вратата
15	+	5	-	0	-	2	=	18mm
15	+	5	-	3	-	2	=	15mm
15	+	5	-	9,5	-	2	=	8,5mm
15	+	5	-	19	-	2	=	-1mm

Константа на пантата Tiomos S=15

Заключение: За да се постигне припокриване на врата 15мм с отстъп на пантата 3 са възможни три варианта:
- С разстояние до чашката 3 и височина на основа 0
- С разстояние до чашката 5 и височина на основа 2
- С разстояние до чашката 6 и височина на основа 3

KSH Hadzhidimitrov
КСХ-Хаджидимитров ЕООД София, кв.Враждебна, ул. 3-та, 4 тел.: 02/ 943 45 34 www.obkov.com /e-mail: office@obkov.com

GRASS

Минимално отстояние

Минималното отстояние е разстоянието между лицето на шкафа и вратата, когато врататае затворена. Разстоянието позволява вратата да се отваря без сблъсък. Фабричната настройка е 1,5 мм. Разстоянието до чашката (TA)е разстоянието между ръба на вратата и ръба на отвора за чашката.

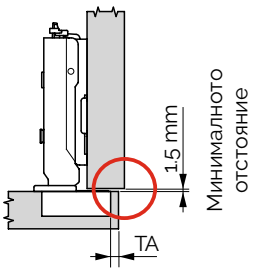

Пример:
При дебелина на вратата (DT) от 17 mm и разстояние до чашката (TA) от 6 mm е необходимо минимално отстояние от 1,0 mm.

Разстояние до чашката (TA)

Дебелина на вратата (DT)	3	4	5	6	7		
24.0	1.0	1.0	1.0	1.2	2.1		
22.0	1.0	1.0	1.0	1.0	1.5		
21.0	1.0	1.0	1.0	1.0	1.2		
20.0	1.0	1.0	1.0	1.0	1.0		
19.0	1.0	1.0	1.0	1.0	1.0		
18.0	1.0	1.0	1.0	1.0	1.0		
17.0	1.0	1.0	1.0	1.0	1.0		
16.0	1.0	1.0	1.0	1.0	1.0		
				Мин. отвор			

Припокриване на вратата

Припокриването на вратата е частта от шкафа, която е покрита от вратата (от страната на пантата).

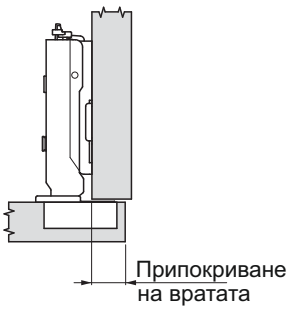

Пример:
За панта с отстъп 03 (ниско рамо), височина на основата (BPH) 2 мм и разстояние до чашката (TA) 4 мм, припокриването на вратата е 14 мм.

Разстояние до чашката (TA)

Припокриване на врата	3	4	5	6	7	
19.0					0	
18.0				0		
17.0			0		2	
16.5						
16.0		0		2	3	
15.5					3.5	
15.0	0		2	3		
14.5				3.5		
14.0		2	3			
13.5			3.5			
13.0	2	3				
12.5		3.5				
12.0	3					
11.5	3.5	Височина на основата (BPH)				

Издатина - „навлизане на вратата в корпуса“

Издатината на ръба на вратата е размерът, с който ръбът на отворената врата изпъква в отвора, и варира в зависимост от вида на пантата и начина на закрепване. Тя е посочена на съответната страница от каталога и се отнася до посочената основна плоча за фабрична настройка. Тя може да бъде променена чрез промяна на височината на основната плоча и работа със страничното регулиране.

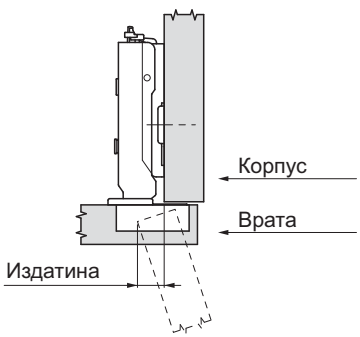

KSH Hadzhidimitrov
КСХ-Хаджидимитров ЕООД София, кв.Враждебна, ул. 3-та, 4 тел.: 02/ 943 45 34 www.obkov.com /e-mail: office@obkov.com

G*GRASS

Tiomos Impresso Начин на поставяне

Позиция на заключване

Tiomos Impresso е висококачествена панта с изключителна здравина. За постигане на най-добри резултати при поставяне на чашата във вратата, моля, следвайте указанието, показано по-долу.

Заключването е частично затворено

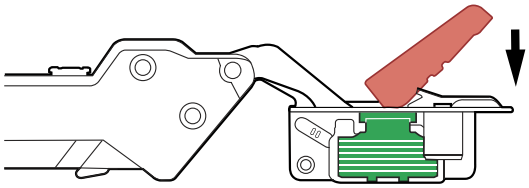

Заключването е готово за поставяне.

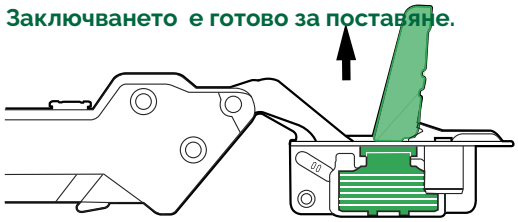

Ако капакът на чашата на пантата е частично затворен поради транспортиране и обработка, повдигнете капака в изправено положение, преди да го поставите във вратата, както е показано по-горе.

Позиция на разширяващите се скоби

Заключването е частично затворено

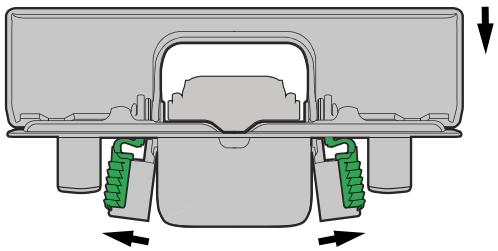

Заключването е готово за поставяне.

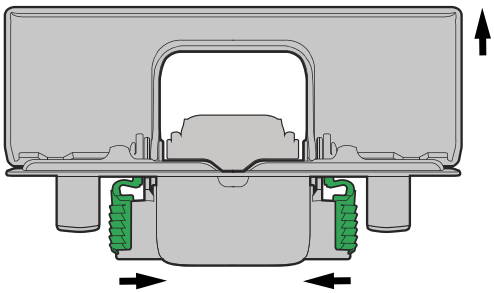

Разширяващите скоби са разположени неправилно.

Разширяващите скоби са разположени правилно.

Уверете се, че разширяващите се зелени скоби са в свободна/неутрална позиция, преди да ги поставите във вратата. Вижте илюстрацията.

Поставяне на чашката във вратата

НЕПРАВИЛНО ПОСТАВЯНЕ

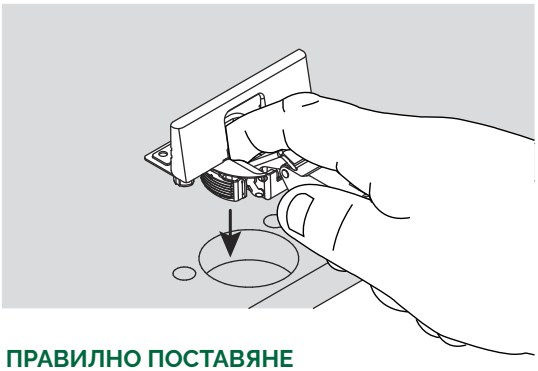

ПРАВИЛНО ПОСТАВЯНЕ

За бързо и лесно поставяне използвайте показалеца, за да натиснете чашката в вратата, както е показано горе вдясно.

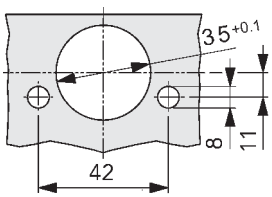

ВАЖНО: Отворът за чашката трябва да бъде в рамките на 35 mm - 35,1 mm

KSH Hadzhidimitrov
КСХ-Хаджидимитров ЕООД София, кв.Враждебна, ул. 3-та, 4 тел.: 02/ 943 45 34 www.obkov.com /e-mail: office@obkov.com

G*GRASS

ТЕСТ НА ПАНТИТЕ **TIOMOS**

Функционалност

Статично натоварване - вертикално
Допълнително натоварване:20 кг
Ъгъл на отваряне: макс. -10°

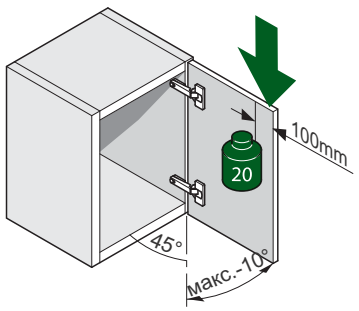

Статично натоварване - хоризонтално
Сила: 40N

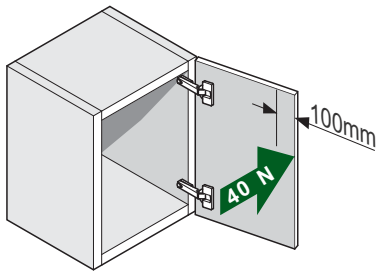

Издръжливост
Ъгъл на отваряне: макс. -5°
Движения за отваряне и затваряне: 100,000

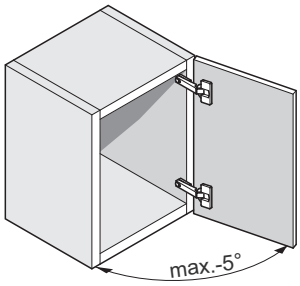

Претоварване

Вертикално
Допълнително натоварване: 30 кг
Ъгъл на отваряне: макс.-10°

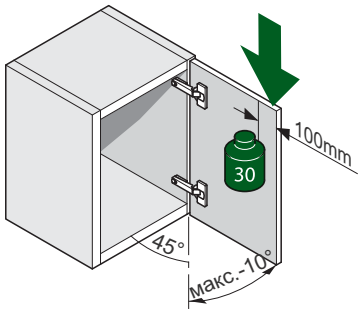

Хоризонтално
Сила: 80N

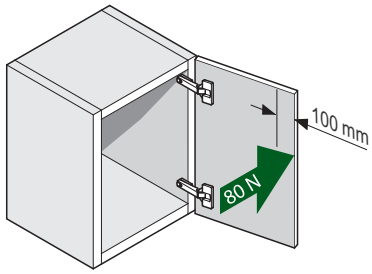

Тестова врата
Приблизително тегло 5,2 кг

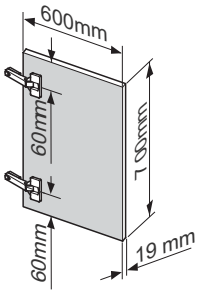

Тест за солен прах и влажност
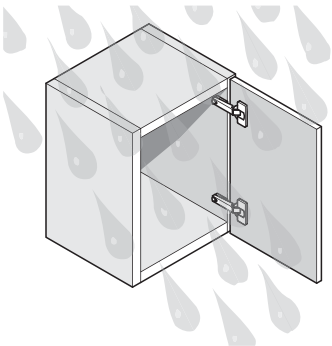
Въз основа на DINISO9227 и DIN6270-2